MODROL
ELECTRIC

www.modrol.com

江门市蒙德电气股份有限公司
Modrol Electric CO., Ltd.

地址: 广东省江门市江海区永康路51号 \ 邮编: 529040
电话: +86-750-3328 088 \ 传真: +86-750-3336 628 \
邮箱: tech@modrol.com

公众号同步更新，敬请关注！

MODROL
ELECTRIC

江门市蒙德电气股份有限公司
Modrol Electric CO., Ltd.

交流永磁同步伺服电机

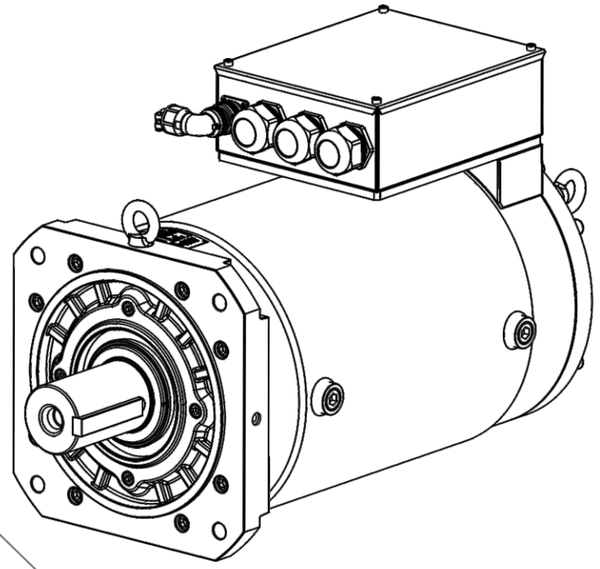

MODROL ELECTRIC

蒙德电气股份有限公司

关于我们

江门市蒙德电气股份有限公司
成立于2002年，
是一家专注于伺服驱动器和
伺服电机的研发、生产和销售，
产品定位于中高端的设备制造商，

以拥有自主知识产权的
电机驱动控制技术和电机制造技术为基础，
以快速为客户提供个性化的产品
和解决方案为主要经营模式，
实现企业价值与客户价值的共同成长。

公司的主要产品包括伺服主轴单元、
液压伺服系统、电梯集成控制器、
通用伺服驱动器等，产品应用
在行业中都处于领先的地位，
成为国内同行中的佼佼者。

目录

概述

蒙德电气股份有限公司全系列交流永磁伺服电机均采用高性能钕铁硼永磁材料，高效矽钢片，进口配件加上高效的磁路设计和高槽满率设计使电机运行更稳定、可控性更好、响应更快；自主研发的先进散热材料技术使电机在同工况下的温升更低，整个外观整齐紧凑、美观。蒙德交流永磁伺服电机作为一种先进的高性能伺服执行单元，主要应用于各种自动化工业加工设备,可满足自动化工业控制的广泛需要，蒙德电气股份有限公司针对不同行业有针对性的开发伺服电机，以获取更卓越的电机性能 和工况适应性。

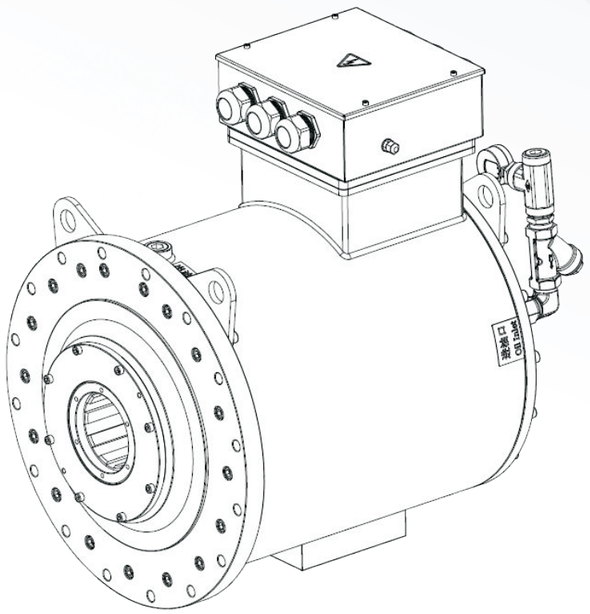

电机的相关说明

1.产品型号与说明

电机命名规则（MODEL NAMING RULE）：

SMM 30 6 0 2 15 X - 4 W R E B 1 - H3

① ② ③ ④ ⑤ ⑥ ⑦ ⑧ ⑨ ⑩ ⑪ ⑫ ⑬ ⑭

注Attention	定义Definition	解析Analysis
①SMM	伺服同步电机 Synchronous servo motor	
②30	电机止口规格（x10） Flange diameter（x10）	30x10=300 46x10=460
③6	额定力矩（个位） Rated torque（units）	6
④0	额定力矩（小数位） Rated torque（decimal）	0
⑤2	额定力矩（10的n次方） Rated torque（ten to the power of N）	10^2 Torque Formula：（③+④/10)x10⑤
⑥15	额定转速（x 100） Rated speed（x 100）	15x100rpm
⑦X	额定转速（x 100） Rated speed（x 100）	当⑥不为00时⑦不写，当⑥为00时X代表小数位x100 例：当X=6时，006=0.6x100=60
⑧4	电压等级 Voltage level	4:400V 级　2:200V级
⑨W	冷却方式 Cooling Method	W：液体冷却　F：风扇冷却
⑩R	反馈元件 Feedback element	R：Resolver　F：Fight
⑪E	制动 Brakes	B：With　E：Without
⑫B	出轴方式 Shaft	B：With key　E：Without key
⑬1	电机安装方式 Motor installation	1：B5　2：B35
⑭H3	特殊标记 Special mark	H3、H3(D)、H3(H)、Hr、Hr(H)、H4、H5

电机的相关说明

SMM18风冷接线图

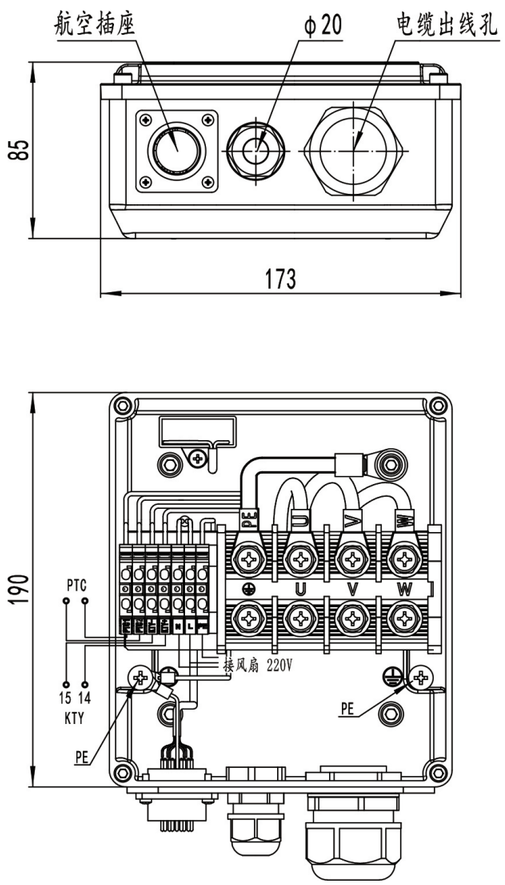

SMM18油冷接线图

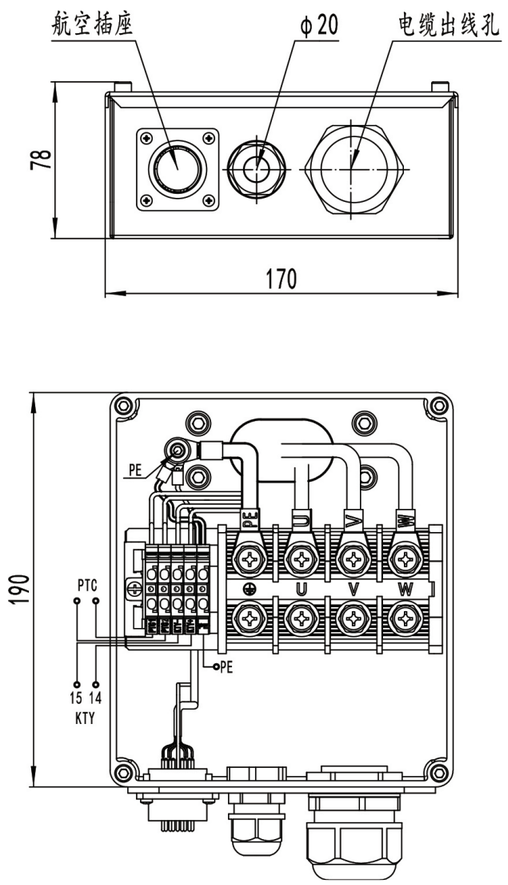

型号	电缆出线孔
SMM18481	∅34
SMM18701	∅34
SMM18871	∅34
SMM18102	∅34
SMM18122	∅34
SMM18142	∅34
SMM18162	∅34
SMM18202	∅34

旋转变压器航空插座针孔定义对照表				航空插座	动力线		
针孔码	焊接线颜色	针孔码	焊接线颜色	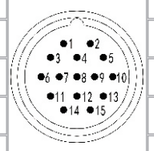	PTC	蓝色	蓝色
1	屏蔽线	9	/		PE	地线	
2	Sin+/黄色	10	/		U	红色	
3	Sin-/蓝色	11	/		V	蓝色	
4	Cos+/红色	12	/		W	黄色	
5	Cos-/黑色	13	/		220V风机线		
6	Resex+/红白色	14	KTY+/红色		L	火线	
7	Resex-/黄白色	15	KTY-/黑色		N	零线	
8	/						

电机的相关说明

SMM25风冷接线图

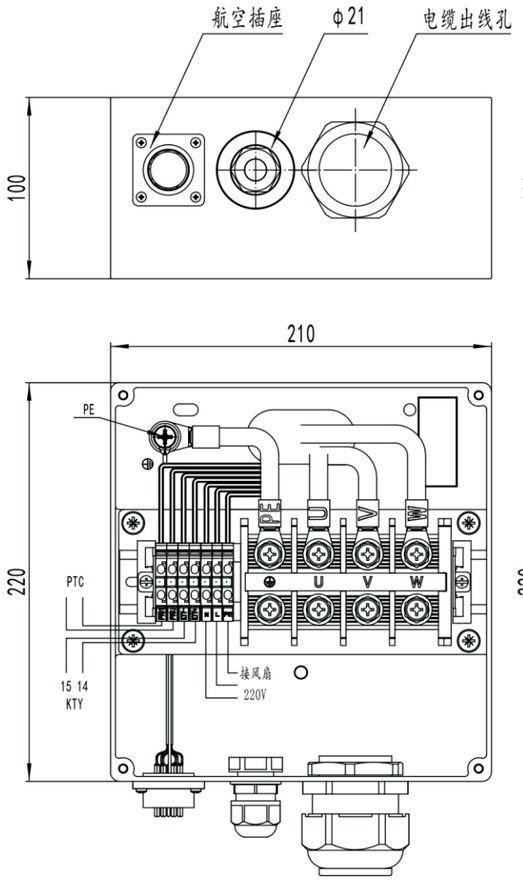

SMM25油冷接线图

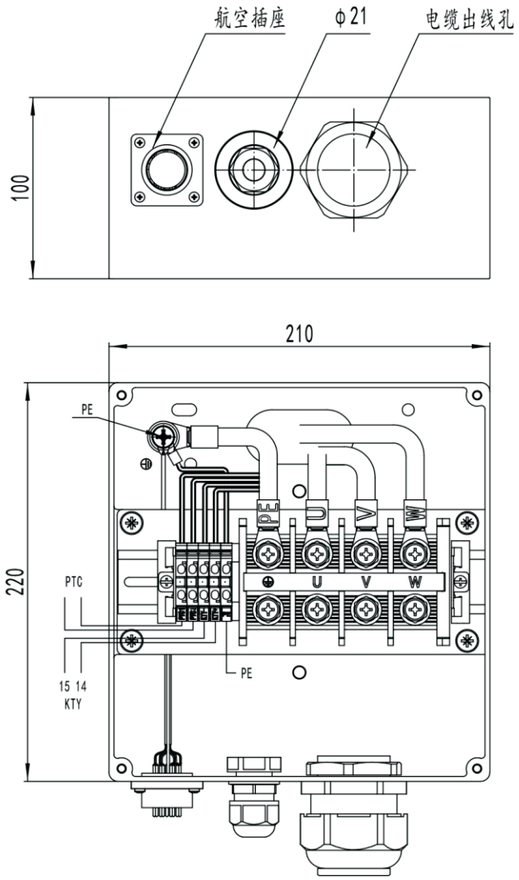

型号	电缆出线孔
SMM25152	∅43
SMM25202	∅43
SMM25262	∅43
SMM25312	∅43
SMM25362	∅43
SMM25422	∅50
SMM25472	∅50

旋转变压器航空插座针孔定义对照表				航空插座	动力线		
针孔码	焊接线颜色	针孔码	焊接线颜色	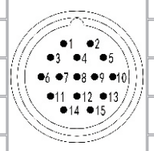	PTC	蓝色	蓝色
1	屏蔽线	9	/		PE	地线	
2	Sin+/黄色	10	/		U	红色	
3	Sin-/蓝色	11	/		V	蓝色	
4	Cos+/红色	12	/		W	黄色	
5	Cos-/黑色	13	/		220V风机线		
6	Resex+/红白色	14	KTY+/红色		L	火线	
7	Resex-/黄白色	15	KTY-/黑色		N	零线	
8	/						

电机的相关说明

SMM30油冷接线图

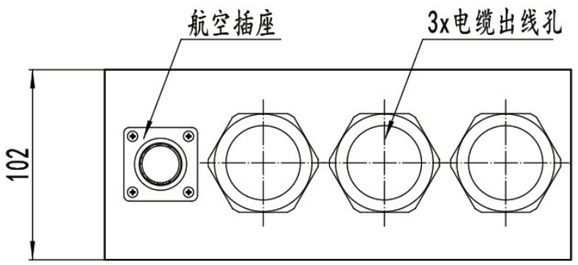

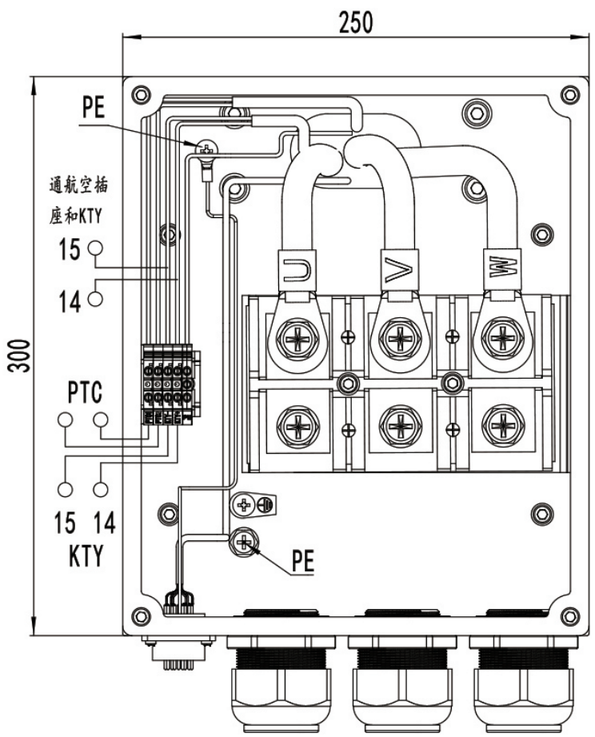

旋转变压器航空插座针孔定义对照表			
针孔码	焊接线颜色	针孔码	焊接线颜色
1	屏蔽线	9	/
2	Sin+/黄色	10	/
3	Sin-/蓝色	11	/
4	Cos+/红色	12	/
5	Cos-/黑色	13	/
6	Resex+/红白色	14	KTY+/红色
7	Resex-/黄白色	15	KTY-/黑色
8	/		

航空插座

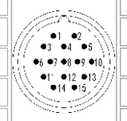

动力线		
PTC	蓝色	蓝色
PE	地线	
U	红色	
V	蓝色	
W	黄色	
220V风机线		
L	火线	
N	零线	

型号	转速(rpm)	电缆出线孔
SMM30452	1200/1500	∅41
SMM30602		
SMM30752		
SMM30902		
SMM30103		
SMM30123		
SMM30133		
SMM30153		
SMM30163		
SMM30183		
SMM30472		
SMM30632		
SMM30952		
SMM30113		
SMM30133		
SMM30153		
SMM30173		
SMM30193		
SMM30203		
SMM30223		

电机的相关说明

SMM460油冷接线图

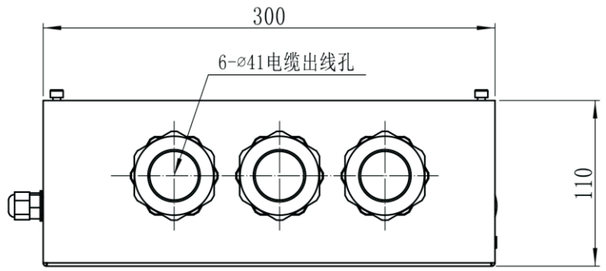

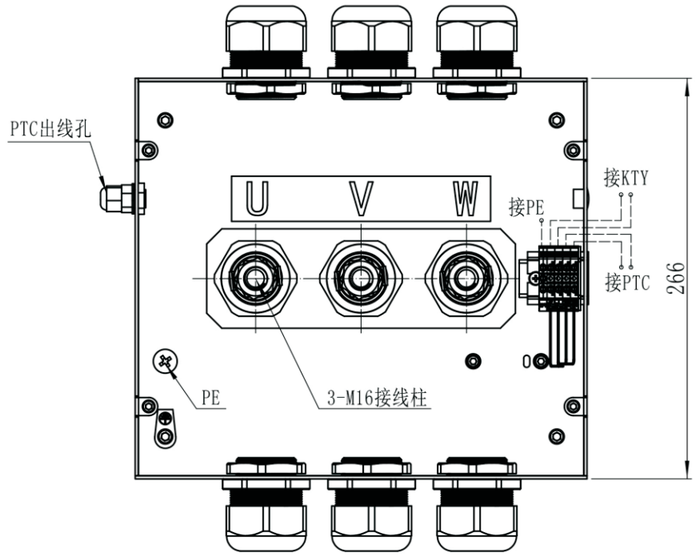

旋转变压器航空插座针孔定义对照表			
针孔码	焊接线颜色	针孔码	焊接线颜色
1	屏蔽线	9	/
2	Sin+/黄色	10	/
3	Sin-/蓝色	11	/
4	Cos+/红色	12	/
5	Cos-/黑色	13	/
6	Resex+/红白色	14	KTY+/红色
7	Resex-/黄白色	15	KTY-/黑色
8	/		

动力线		
PTC	蓝色	蓝色
PE	地线	
U	红色	
V	蓝色	
W	黄色	

航空插座焊接线示意图

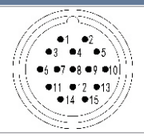

电机的相关说明

油管接口

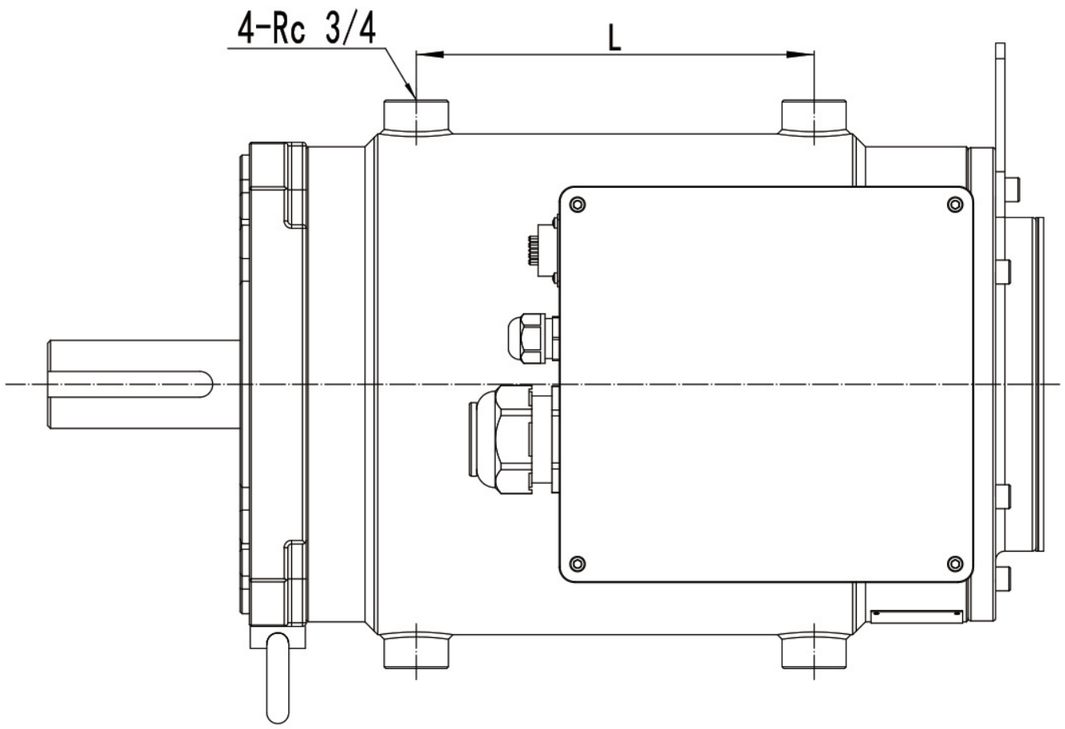

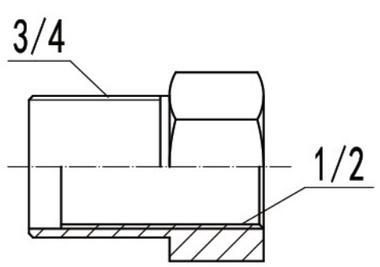

注：根据需要选配2-3/4转1/2补芯接头

型号	L	油管接头
SMM25152	137	Rc 1/2
SMM25202	177	Rc 1/2
SMM25262	217	Rc 1/2
SMM25312	257	Rc 1/2
SMM25362	297	Rc 3/4
SMM25422	337	Rc 3/4
SMM25472	377	Rc 3/4

电机的相关说明

电机接口

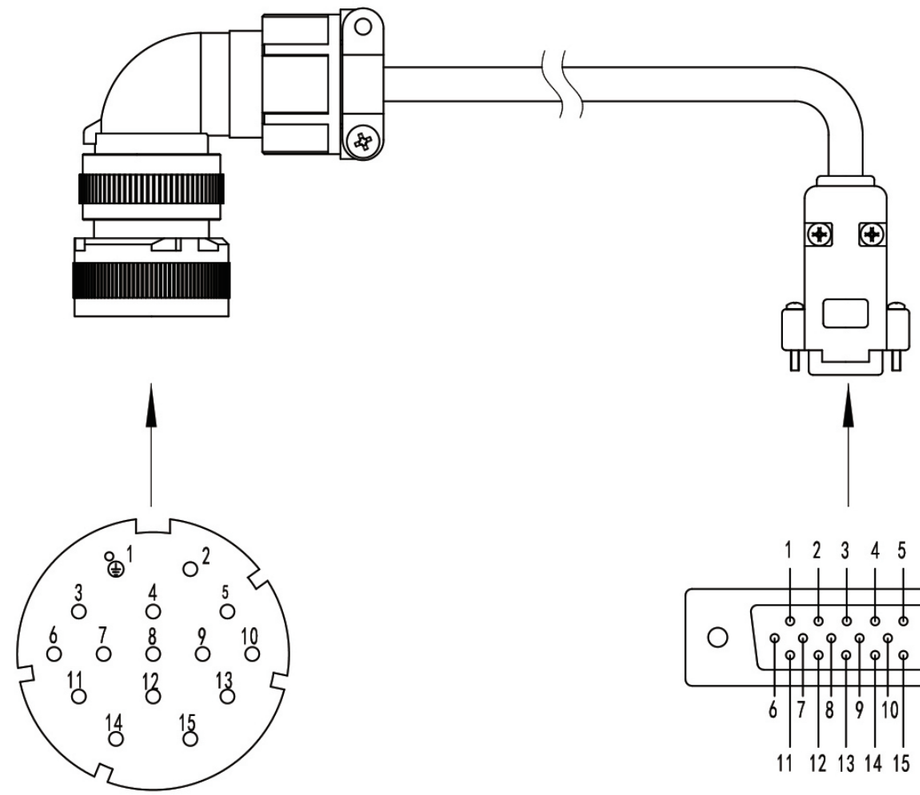

15针圆形航空插母插
正面

15针D型插引脚
正面（插针）

接线表：

15针圆形航空插母插	1	2	3	4	5	6	7	14	15
15针公D型连接器对应管脚号	外壳	8	3	9	4	10	5	1	6
信号定义	PE	SIN+	SIN-	COS+	COS-	REF+	REF-	KTY+	KTY-
接线对应颜色		黄色	绿色	棕色	白色	红色	蓝色	粉色	灰色

注：1、15针D型连接器和航空母插焊针面都标有管号，请对应连接（见接线表）。
2、采用8芯双绞屏蔽网线，15针D型连接器端屏蔽层剥线约30mm，每条线剥线约3mm。航空母插端屏蔽层剥线约30mm，每条线剥线约2.5mm，全部管脚分别加套热缩管。

SMM180-H5系列风冷立式电机外形尺寸图&性能参数一览表

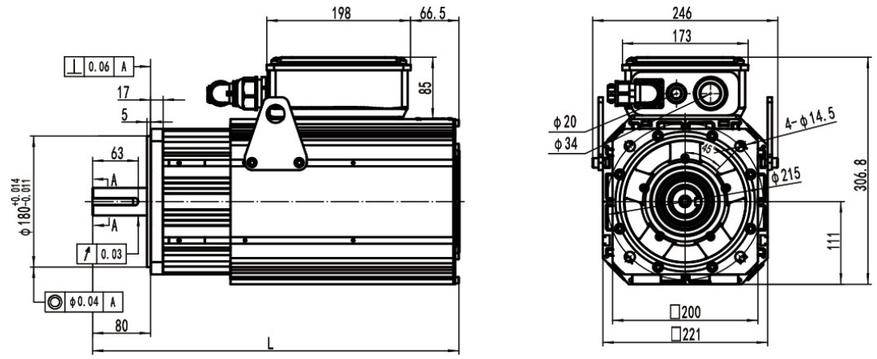

型号	SMM18401	SMM18531	SMM18631	SMM18701	SMM18871	SMM18961	SMM18102	SMM18122	SMM18142	SMM18162
L	438	438	472	472	506	506	540	540	574	608

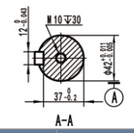

型　　号	额定转矩 (Nm)	额定电流 (A)	Kt (Nm/A)	额定转速 (rpm)	额定频率 (Hz)	额定功率 (kW)	线反电势 (V)	电压等级 (V)	极数
SMM1840115-4FREB1-H5	40	13.4	2.98	1500	100	6.3	297	380	8
SMM1840117-4FREB1-H5	40	14	2.85	1700	113.3	7.1	322	380	8
SMM1840120-4FREB1-H5	40	17.1	2.33	2000	133.3	8.4	310	380	8
SMM1853115-4FREB1-H5	53	17.4	3.04	1500	100	8.3	303	380	8
SMM1853117-4FREB1-H5	53	19.4	2.74	1700	113.3	9.4	309	380	8
SMM1853120-4FREB1-H5	53	23.3	2.28	2000	133.3	11.1	303	380	8
SMM1863115-4FREB1-H5	63	20.4	3.08	1500	100	9.9	307	380	8
SMM1863117-4FREB1-H5	63	23.6	2.67	1700	113.3	11.2	302	380	8
SMM1863120-4FREB1-H5	63	26.6	2.36	2000	133.3	13.2	314	380	8
SMM1870115-4FREB1-H5	75	24.4	3.08	1500	100	11.8	307	380	8
SMM1870117-4FREB1-H5	75	27.4	2.74	1700	113.3	13.4	309	380	8
SMM1870120-4FREB1-H5	75	32.9	2.28	2000	133.3	15.7	303	380	8
SMM1887115-4FREB1-H5	86	27.8	3.1	1500	100	13.5	309	380	8
SMM1887117-4FREB1-H5	86	30.5	2.82	1700	113.3	15.3	318	380	8
SMM1887120-4FREB1-H5	86	37.7	2.28	2000	133.3	18	303	380	8
SMM1896115-4FREB1-H5	96	31.6	3.04	1500	100	15.1	303	380	8
SMM1896117-4FREB1-H5	96	35.1	2.74	1700	113.3	17.1	309	380	8
SMM1896120-4FREB1-H5	96	42.1	2.28	2000	133.3	20.1	303	380	8
SMM1810215-4FREB1-H5	105	34.6	3.04	1500	100	16.5	303	380	8
SMM1810217-4FREB1-H5	105	39.5	2.66	1700	113.3	18.7	300	380	8
SMM1810220-4FREB1-H5	105	46.1	2.28	2000	133.3	22	303	380	8
SMM1812215-4FREB1-H5	126	41.5	3.04	1500	100	19.8	303	380	8
SMM1812217-4FREB1-H5	126	47.4	2.66	1700	113.3	22.4	300	380	8
SMM1812220-4FREB1-H5	126	55.3	2.28	2000	133.3	26.4	303	380	8
SMM1814215-4FREB1-H5	145	47.1	3.08	1500	100	22.8	307	380	8
SMM1814217-4FREB1-H5	145	53.1	2.74	1700	113.3	25.8	309	380	8
SMM1814220-4FREB1-H5	145	63.6	2.28	2000	133.3	30.4	303	380	8
SMM1816215-4FREB1-H5	168	54.9	3.06	1500	100	26.4	305	380	8
SMM1816217-4FREB1-H5	168	63.2	2.66	1700	113.3	29.9	300	380	8
SMM1816220-4FREB1-H5	168	70.2	2.39	2000	133.3	35.2	318	380	8

SMM180-H5系列风冷卧式电机外形尺寸图&性能参数一览表

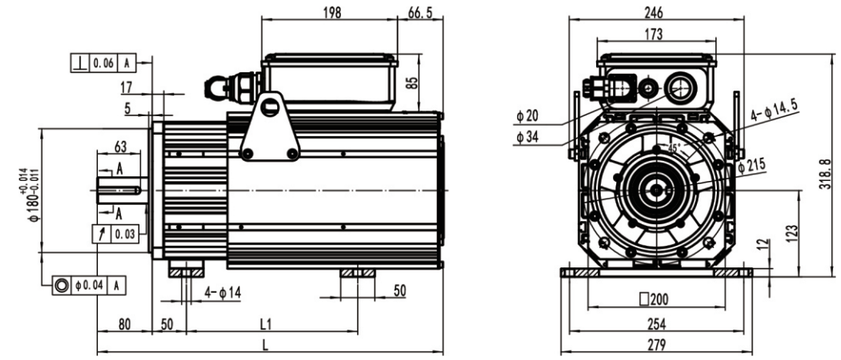

型号	SMM18401	SMM18531	SMM18631	SMM18701	SMM18871	SMM18961	SMM18102	SMM18122	SMM18142	SMM18162
L	438	438	472	472	506	506	540	540	574	608
L1	178	178	212	212	246	246	280	280	314	348

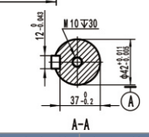

型　　号	额定转矩 (Nm)	额定电流 (A)	Kt (Nm/A)	额定转速 (rpm)	额定频率 (Hz)	额定功率 (kW)	线反电势 (V)	电压等级 (V)	极数
SMM1840115-4FREB2-H5	40	13.4	2.98	1500	100	6.3	297	380	8
SMM1840117-4FREB2-H5	40	14	2.85	1700	113.3	7.1	322	380	8
SMM1840120-4FREB2-H5	40	17.1	2.33	2000	133.3	8.4	310	380	8
SMM1853115-4FREB2-H5	53	17.4	3.04	1500	100	8.3	303	380	8
SMM1853117-4FREB2-H5	53	19.4	2.74	1700	113.3	9.4	309	380	8
SMM1853120-4FREB2-H5	53	23.3	2.28	2000	133.3	11.1	303	380	8
SMM1863115-4FREB2-H5	63	20.4	3.08	1500	100	9.9	307	380	8
SMM1863117-4FREB2-H5	63	23.6	2.67	1700	113.3	11.2	302	380	8
SMM1863120-4FREB2-H5	63	26.6	2.36	2000	133.3	13.2	314	380	8
SMM1870115-4FREB2-H5	75	24.4	3.08	1500	100	11.8	307	380	8
SMM1870117-4FREB2-H5	75	27.4	2.74	1700	113.3	13.4	309	380	8
SMM1870120-4FREB2-H5	75	32.9	2.28	2000	133.3	15.7	303	380	8
SMM1887115-4FREB2-H5	86	27.8	3.10	1500	100	13.5	309	380	8
SMM1887117-4FREB2-H5	86	30.5	2.82	1700	113.3	15.3	318	380	8
SMM1887120-4FREB2-H5	86	37.7	2.28	2000	133.3	18	303	380	8
SMM1896115-4FREB2-H5	96	31.6	3.04	1500	100	15.1	303	380	8
SMM1896117-4FREB2-H5	96	35.1	2.74	1700	113.3	17.1	309	380	8
SMM1896120-4FREB2-H5	96	42.1	2.28	2000	133.3	20.1	303	380	8
SMM1810215-4FREB2-H5	105	34.6	3.04	1500	100	16.5	303	380	8
SMM1810217-4FREB2-H5	105	39.5	2.66	1700	113.3	18.7	300	380	8
SMM1810220-4FREB2-H5	105	46.1	2.28	2000	133.3	22	303	380	8
SMM1812215-4FREB2-H5	126	41.5	3.04	1500	100	19.8	303	380	8
SMM1812217-4FREB2-H5	126	47.4	2.66	1700	113.3	22.4	300	380	8
SMM1812220-4FREB2-H5	126	55.3	2.28	2000	133.3	26.4	303	380	8
SMM1814215-4FREB2-H5	145	47.1	3.08	1500	100	22.8	307	380	8
SMM1814217-4FREB2-H5	145	53.1	2.74	1700	113.3	25.8	309	380	8
SMM1814220-4FREB2-H5	145	63.6	2.28	2000	133.3	30.4	303	380	8
SMM1816215-4FREB2-H5	168	54.9	3.06	1500	100	26.4	305	380	8
SMM1816217-4FREB2-H5	168	63.2	2.66	1700	113.3	29.9	300	380	8
SMM1816220-4FREB2-H5	168	70.2	2.39	2000	133.3	35.2	318	380	8

MODROL ELECTRIC

SMM180系列油冷立式电机外形尺寸图&性能参数一览表

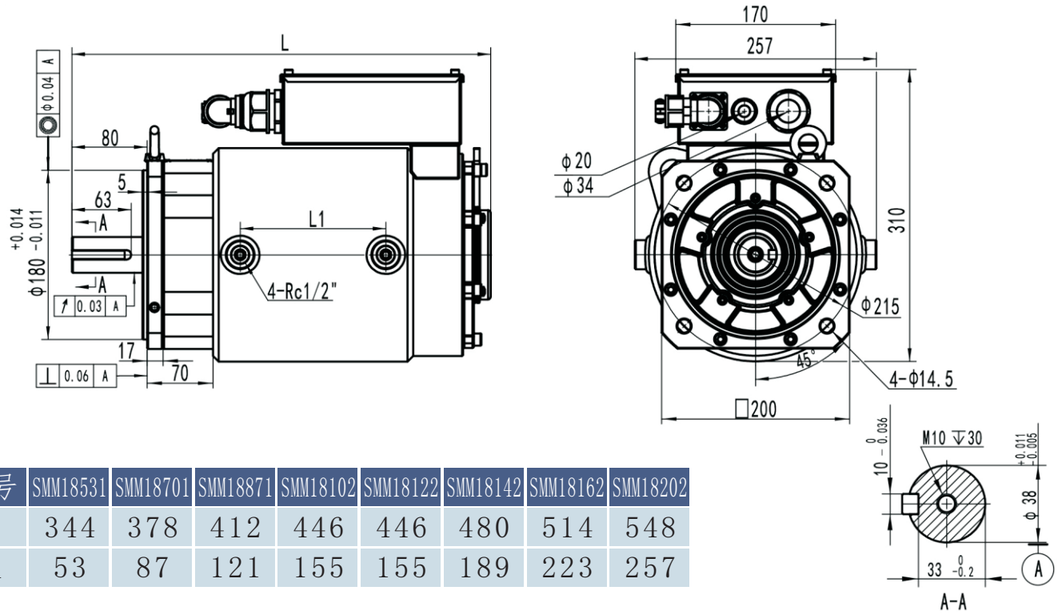

型号	SMM18531	SMM18701	SMM18871	SMM18102	SMM18122	SMM18142	SMM18162	SMM18202
L	344	378	412	446	446	480	514	548
L1	53	87	121	155	155	189	223	257

型　　号	额定转矩 (Nm)	额定电流 (A)	Kt (Nm/A)	额定转速 (rpm)	额定频率 (Hz)	额定功率 (kW)	线反电势 (V)	电压等级 (V)	极数
SMM1853115-4WREB1-H3	53	17.4	3.04	1500	100	8.3	303	380	8
SMM1853117-4WREB1-H3	53	19.4	2.74	1700	113.3	9.4	309	380	8
SMM1853120-4WREB1-H3	53	23.3	2.28	2000	133.3	11.1	303	380	8
SMM1870115-4WREB1-H3	70	22.8	3.07	1500	100	11	307	380	8
SMM1870117-4WREB1-H3	70	25.6	2.74	1700	113.3	12.5	309	380	8
SMM1870120-4WREB1-H3	70	30.7	2.28	2000	133.3	14.7	303	380	8
SMM1887115-4WREB1-H3	87	28.6	3.04	1500	100	13.7	303	380	8
SMM1887117-4WREB1-H3	87	31.8	2.73	1700	113.3	15.5	309	380	8
SMM1887120-4WREB1-H3	87	38.2	2.28	2000	133.3	18.2	303	380	8
SMM1810215-4WREB1-H3	105	34.6	3.04	1500	100	16.5	303	380	8
SMM1810217-4WREB1-H3	105	39.5	2.66	1700	113.3	18.7	300	380	8
SMM1810220-4WREB1-H3	105	46.1	2.28	2000	133.3	22	303	380	8
SMM1812215-4WREB1-H3	120	39.5	3.04	1500	100	18.8	303	380	8
SMM1812217-4WREB1-H3	120	45.1	2.66	1700	113.3	21.4	300	380	8
SMM1812220-4WREB1-H3	120	52.7	2.28	2000	133.3	25.1	303	380	8
SMM1814215-4WREB1-H3	145	47.1	3.08	1500	100	22.8	307	380	8
SMM1814217-4WREB1-H3	145	53.1	2.74	1700	113.3	25.8	309	380	8
SMM1814220-4WREB1-H3	145	63.6	2.28	2000	133.3	30.4	303	380	8
SMM1816215-4WREB1-H3	162	53	3.06	1500	100	25.4	305	380	8
SMM1816217-4WREB1-H3	162	60.9	2.66	1700	113.3	28.8	300	380	8
SMM1816220-4WREB1-H3	162	67.7	2.39	2000	133.3	33.9	318	380	8
SMM1820215-4WREB1-H3	185	60.8	3.04	1500	100	29.1	303	380	8
SMM1820217-4WREB1-H3	185	67.6	2.74	1700	113.3	32.9	309	380	8
SMM1820220-4WREB1-H3	185	81.1	2.28	2000	133.3	38.7	303	380	8

注：电机入油口冷却油温度≤50℃，压力0.4 - 0.6Mpa，流量≥15L/min。

SMM250系列风冷立式电机外形尺寸图&性能参数一览表

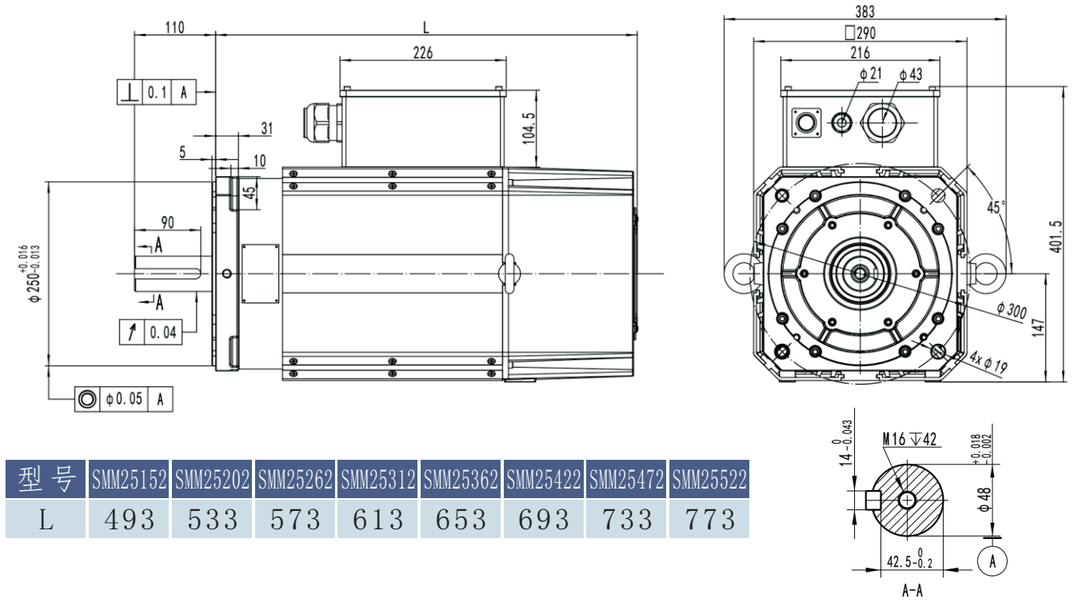

型号	SMM25152	SMM25202	SMM25262	SMM25312	SMM25362	SMM25422	SMM25472	SMM25522
L	493	533	573	613	653	693	733	773

型　　号	额定转矩 (Nm)	额定电流 (A)	Kt (Nm/A)	额定转速 (rpm)	额定频率 (Hz)	额定功率 (kW)	线反电势 (V)	电压等级 (V)	极数
SMM2515215-4FREB1-H3	159	47.1	3.38	1500	100	25	320	380	8
SMM2515217-4FREB1-H3	159	57.1	2.78	1700	113.3	28.3	298	380	8
SMM2515220-4FREB1-H3	159	66.7	2.39	2000	133.3	31.4	301	380	8
SMM2520215-4FREB1-H3	208	65.4	3.18	1500	100	32.7	301	380	8
SMM2520217-4FREB1-H3	208	74.7	2.78	1700	113.3	37	298	380	8
SMM2520220-4FREB1-H3	208	87.2	2.39	2000	133.3	43.6	301	380	8
SMM2526215-4FREB1-H3	265	84.2	3.15	1500	100	41.6	298	380	8
SMM2526217-4FREB1-H3	265	94.1	2.82	1700	113.3	47.2	302	380	8
SMM2526220-4FREB1-H3	265	106.6	2.48	2000	133.3	55.5	313	380	8
SMM2531215-4FREB1-H3	315	99	3.18	1500	100	49.5	301	380	8
SMM2531217-4FREB1-H3	315	113.2	2.78	1700	113.3	56.1	298	380	8
SMM2531220-4FREB1-H3	315	132.1	2.39	2000	133.3	66	301	380	8
SMM2536215-4FREB1-H3	365	112.4	3.25	1500	100	57.3	307	380	8
SMM2536217-4FREB1-H3	365	131.2	2.78	1700	113.3	65	298	380	8
SMM2536220-4FREB1-H3	365	143.1	2.55	2000	133.3	76.4	322	380	8
SMM2542215-4FREB1-H3	422	132.7	3.18	1500	100	66.3	301	380	8
SMM2542217-4FREB1-H3	422	144.7	2.92	1700	113.3	75.1	312	380	8
SMM2542220-4FREB1-H3	422	176.9	2.39	2000	133.3	88.4	301	380	8
SMM2547215-4FREB1-H3	470	143.3	3.28	1500	100	73.8	310	380	8
SMM2547217-4FREB1-H3	470	157.6	2.98	1700	113.3	83.7	320	380	8
SMM2547220-4FREB1-H3	470	197	2.39	2000	133.3	98.4	301	380	8
SMM2552215-4FREB1-H3	520	157	3.31	1500	100	81.7	313	380	8
SMM2552217-4FREB1-H3	520	174.4	2.98	1700	113.3	92.6	320	380	8
SMM2552220-4FREB1-H3	520	214	2.43	2000	133.3	108.9	306	380	8

MODROL ELECTRIC

SMM250系列风冷立式电机外形尺寸图&性能参数一览表

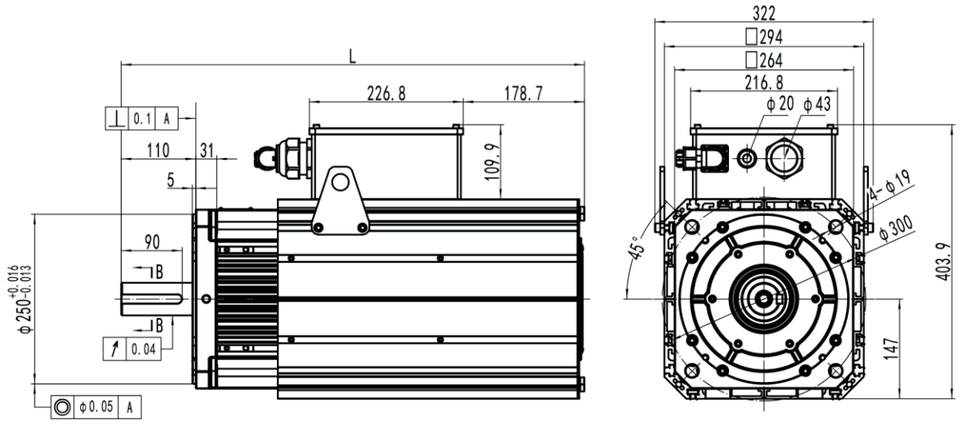

型号	SMM25152	SMM25202	SMM25262	SMM25312	SMM25362
L	603	643	683	723	763

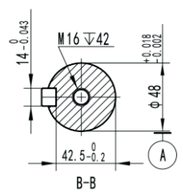

型　　号	额定转矩 (Nm)	额定电流 (A)	Kt (Nm/A)	额定转速 (rpm)	额定频率 (Hz)	额定功率 (kW)	线反电势 (V)	电压等级 (V)	极数
SMM2515215-4FREB1-H4	159	47.1	3.38	1500	100	25	320	380	8
SMM2515217-4FREB1-H4	159	57.1	2.78	1700	113.3	28.3	298	380	8
SMM2515220-4FREB1-H4	159	66.7	2.39	2000	133.3	31.4	301	380	8
SMM2520215-4FREB1-H4	208	65.4	3.18	1500	100	32.7	301	380	8
SMM2520217-4FREB1-H4	208	74.7	2.78	1700	113.3	37	298	380	8
SMM2520220-4FREB1-H4	208	87.2	2.39	2000	133.3	43.6	301	380	8
SMM2526215-4FREB1-H4	265	84.2	3.15	1500	100	41.6	298	380	8
SMM2526217-4FREB1-H4	265	94.1	2.82	1700	113.3	47.2	302	380	8
SMM2526220-4FREB1-H4	265	106.6	2.48	2000	133.3	55.5	313	380	8
SMM2531215-4FREB1-H4	315	99	3.18	1500	100	49.5	301	380	8
SMM2531217-4FREB1-H4	315	113.2	2.78	1700	113.3	56.1	298	380	8
SMM2531220-4FREB1-H4	315	132.1	2.39	2000	133.3	66	301	380	8
SMM2536215-4FREB1-H4	365	112.4	3.25	1500	100	57.3	307	380	8
SMM2536217-4FREB1-H4	365	131.2	2.78	1700	113.3	65	298	380	8
SMM2536220-4FREB1-H4	365	143.1	2.55	2000	133.3	76.4	322	380	8

SMM250系列风冷卧式电机外形尺寸图&性能参数一览表

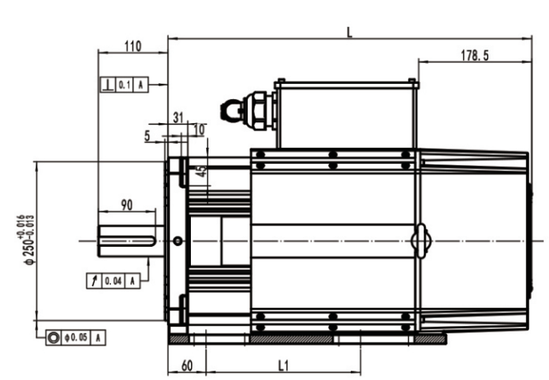

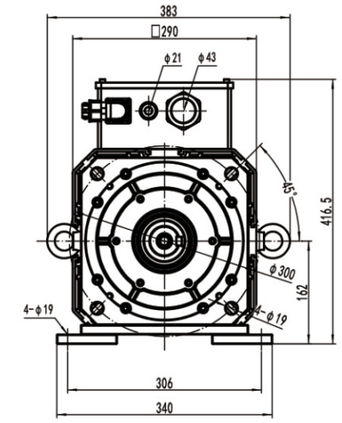

型号	SMM25152	SMM25202	SMM25262	SMM25312	SMM25362	SMM25422	SMM25472	SMM25522
L	493	533	573	613	653	693	733	773
L1	171	214	257	300	343	386	429	472

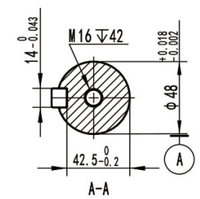

型　　号	额定转矩 (Nm)	额定电流 (A)	Kt (Nm/A)	额定转速 (rpm)	额定频率 (Hz)	额定功率 (kW)	线反电势 (V)	电压等级 (V)	极数
SMM2515215-4FREB2-H3	159	47.1	3.38	1500	100	25	320	380	8
SMM2515217-4FREB2-H3	159	57.1	2.78	1700	113.3	28.3	298	380	8
SMM2515220-4FREB2-H3	159	66.7	2.39	2000	133.3	31.4	301	380	8
SMM2520215-4FREB2-H3	208	65.4	3.18	1500	100	32.7	301	380	8
SMM2520217-4FREB2-H3	208	74.7	2.78	1700	113.3	37	298	380	8
SMM2520220-4FREB2-H3	208	87.2	2.39	2000	133.3	43.6	301	380	8
SMM2526215-4FREB2-H3	265	84.2	3.15	1500	100	41.6	298	380	8
SMM2526217-4FREB2-H3	265	94.1	2.82	1700	113.3	47.2	302	380	8
SMM2526220-4FREB2-H3	265	106.6	2.48	2000	133.3	55.5	313	380	8
SMM2531215-4FREB2-H3	315	99	3.18	1500	100	49.5	301	380	8
SMM2531217-4FREB2-H3	315	113.2	2.78	1700	113.3	56.1	298	380	8
SMM2531220-4FREB2-H3	315	132.1	2.39	2000	133.3	66	301	380	8
SMM2536215-4FREB2-H3	365	112.4	3.25	1500	100	57.3	307	380	8
SMM2536217-4FREB2-H3	365	131.2	2.78	1700	113.3	65	298	380	8
SMM2536220-4FREB2-H3	365	143.1	2.55	2000	133.3	76.4	322	380	8
SMM2542215-4FREB2-H3	422	132.7	3.18	1500	100	66.3	301	380	8
SMM2542217-4FREB2-H3	422	144.7	2.92	1700	113.3	75.1	312	380	8
SMM2542220-4FREB2-H3	422	176.9	2.39	2000	133.3	88.4	301	380	8
SMM2547215-4FREB2-H3	470	143.3	3.28	1500	100	73.8	310	380	8
SMM2547217-4FREB2-H3	470	157.6	2.98	1700	113.3	83.7	320	380	8
SMM2547220-4FREB2-H3	470	197	2.39	2000	133.3	98.4	301	380	8
SMM2552215-4FREB2-H3	520	157	3.31	1500	100	81.7	313	380	8
SMM2552217-4FREB2-H3	520	174.4	2.98	1700	113.3	92.6	320	380	8
SMM2552220-4FREB2-H3	520	214	2.43	2000	133.3	108.9	306	380	8

MODROL ELECTRIC

SMM250系列风冷卧式电机外形尺寸图&性能参数一览表

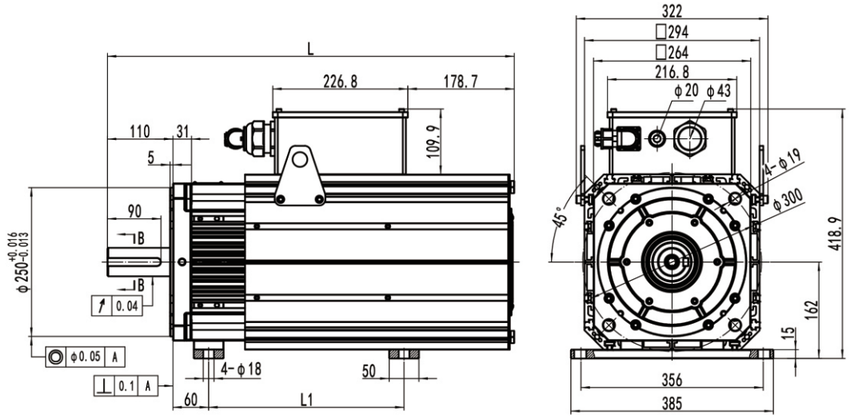

型号	SMM25152	SMM25202	SMM25262	SMM25312	SMM25362
L	603	643	683	723	763
L1	171	214	257	300	343

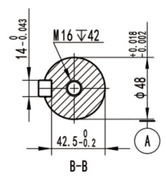

型　　号	额定转矩 (Nm)	额定电流 (A)	Kt (Nm/A)	额定转速 (rpm)	额定频率 (Hz)	额定功率 (kW)	线反电势 (V)	电压等级 (V)	极数
SMM2515215-4FREB2-H4	159	47.1	3.38	1500	100	25	320	380	8
SMM2515217-4FREB2-H4	159	57.1	2.78	1700	113.3	28.3	298	380	8
SMM2515220-4FREB2-H4	159	66.7	2.39	2000	133.3	31.4	301	380	8
SMM2520215-4FREB2-H4	208	65.4	3.18	1500	100	32.7	301	380	8
SMM2520217-4FREB2-H4	208	74.7	2.78	1700	113.3	37	298	380	8
SMM2520220-4FREB2-H4	208	87.2	2.39	2000	133.3	43.6	301	380	8
SMM2526215-4FREB2-H4	265	84.2	3.15	1500	100	41.6	298	380	8
SMM2526217-4FREB2-H4	265	94.1	2.82	1700	113.3	47.2	302	380	8
SMM2526220-4FREB2-H4	265	106.6	2.48	2000	133.3	55.5	313	380	8
SMM2531215-4FREB2-H4	315	99	3.18	1500	100	49.5	301	380	8
SMM2531217-4FREB2-H4	315	113.2	2.78	1700	113.3	56.1	298	380	8
SMM2531220-4FREB2-H4	315	132.1	2.39	2000	133.3	66	301	380	8
SMM2536215-4FREB2-H4	365	112.4	3.25	1500	100	57.3	307	380	8
SMM2536217-4FREB2-H4	365	131.2	2.78	1700	113.3	65	298	380	8
SMM2536220-4FREB2-H4	365	143.1	2.55	2000	133.3	76.4	322	380	8

SMM250系列油冷立式电机外形尺寸图&性能参数一览表

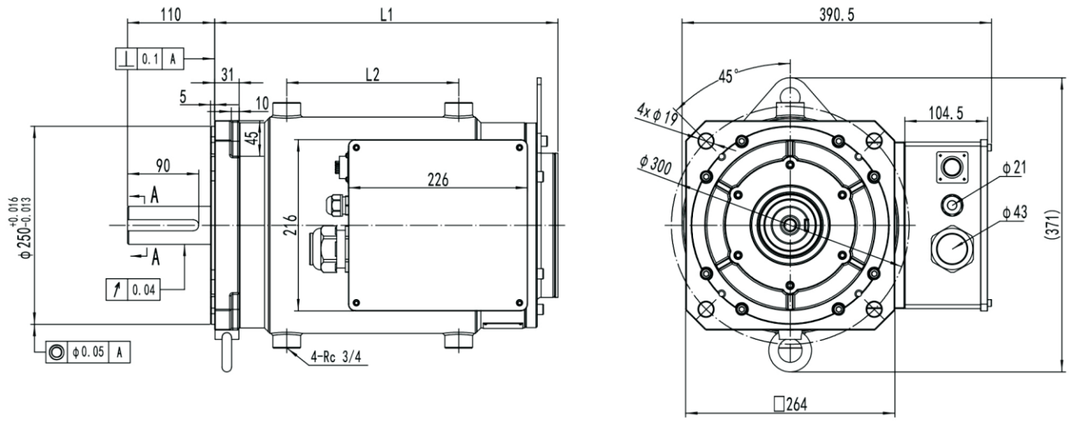

型号	SMM25152	SMM25202	SMM25262	SMM25312	SMM25362	SMM25422	SMM25472	SMM25522
L1	353.2	393.2	433.2	473.2	513.2	553.2	593.2	633.2
L2	137	177	217	257	297	337	377	417

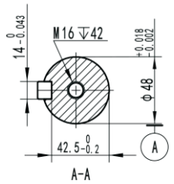

型　　号	额定转矩 (Nm)	额定电流 (A)	Kt (Nm/A)	额定转速 (rpm)	额定频率 (Hz)	额定功率 (kW)	线反电势 (V)	电压等级 (V)	极数
SMM2515215-4WREB1-H3	159	47.1	3.38	1500	100	25	320	380	8
SMM2515217-4WREB1-H3	159	57.1	2.78	1700	113.3	28.3	298	380	8
SMM2515220-4WREB1-H3	159	66.7	2.39	2000	133.3	33.3	301	380	8
SMM2520215-4WREB1-H3	208	65.4	3.18	1500	100	32.7	301	380	8
SMM2520217-4WREB1-H3	208	74.7	2.78	1700	113.3	37	298	380	8
SMM2520220-4WREB1-H3	208	87.2	2.39	2000	133.3	43.6	301	380	8
SMM2526215-4WREB1-H3	265	84.2	3.15	1500	100	41.6	298	380	8
SMM2526217-4WREB1-H3	265	94.1	2.82	1700	113.3	47.2	302	380	8
SMM2526220-4WREB1-H3	265	106.6	2.48	2000	133.3	55.5	313	380	8
SMM2531215-4WREB1-H3	315	99	3.18	1500	100	49.5	301	380	8
SMM2531217-4WREB1-H3	315	113.2	2.78	1700	113.3	56.1	298	380	8
SMM2531220-4WREB1-H3	315	132.1	2.39	2000	133.3	66	301	380	8
SMM2536215-4WREB1-H3	365	112.4	3.25	1500	100	57.3	307	380	8
SMM2536217-4WREB1-H3	365	131.2	2.78	1700	113.3	65	298	380	8
SMM2536220-4WREB1-H3	365	143.1	2.55	2000	133.3	76.4	322	380	8
SMM2542215-4WREB1-H3	422	132.7	3.18	1500	100	66.3	301	380	8
SMM2542217-4WREB1-H3	422	144.7	2.92	1700	113.3	75.1	312	380	8
SMM2542220-4WREB1-H3	422	176.9	2.39	2000	133.3	88.4	301	380	8
SMM2547215-4WREB1-H3	470	143.3	3.28	1500	100	73.8	310	380	8
SMM2547217-4WREB1-H3	470	157.6	2.98	1700	113.3	83.7	320	380	8
SMM2547220-4WREB1-H3	470	197	2.39	2000	133.3	98.4	301	380	8
SMM2552215-4WREB1-H3	520	157	3.31	1500	100	81.7	313	380	8
SMM2552217-4WREB1-H3	520	174.4	2.98	1700	113.3	92.6	320	380	8
SMM2552220-4WREB1-H3	520	214	2.43	2000	133.3	108.9	306	380	8

注：电机入油口冷却油温度≤50℃，压力0.4 - 0.6Mpa，流量≥18L/min。

MODROL ELECTRIC

SMM250油冷平键双出轴电机外形尺寸图&性能参数一览表

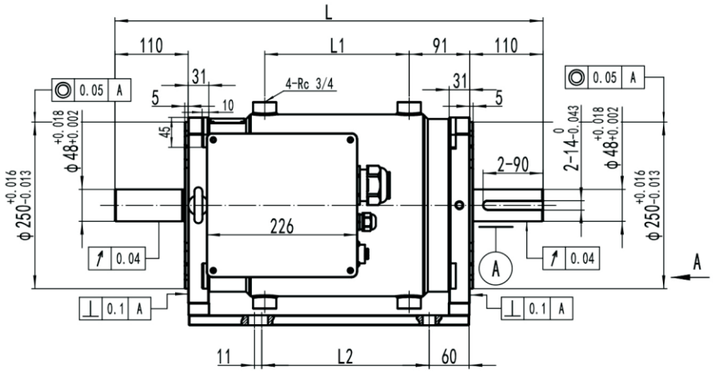

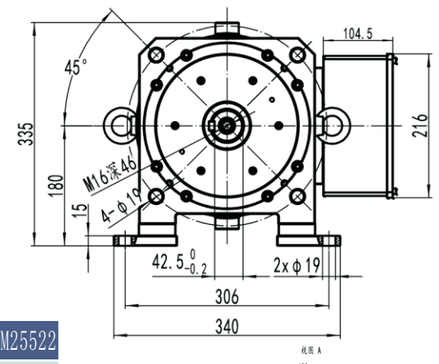

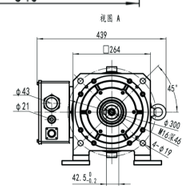

型号	SMM25152	SMM25202	SMM25262	SMM25312	SMM25362	SMM25422	SMM25472	SMM25522
L	563	603	643	683	723	763	803	843
L1	137	177	217	257	297	337	377	417
L2	165.5	208.5	251.5	294.5	337.5	380.5	423.5	466.5

型　　号	额定转矩 (Nm)	额定电流 (A)	Kt (Nm/A)	额定转速 (rpm)	额定频率 (Hz)	额定功率 (kW)	线反电势 (V)	电压等级 (V)	极数
SMM2515215-4WREB2-H3(D)	159	47.1	3.38	1500	100	25	320	380	8
SMM2515217-4WREB2-H3(D)	159	57.1	2.78	1700	113.3	28.3	298	380	8
SMM2515220-4WREB2-H3(D)	159	66.7	2.39	2000	133.3	33.3	301	380	8
SMM2520215-4WREB2-H3(D)	208	65.4	3.18	1500	100	32.7	301	380	8
SMM2520217-4WREB2-H3(D)	208	74.7	2.78	1700	113.3	37	298	380	8
SMM2520220-4WREB2-H3(D)	208	87.2	2.39	2000	133.3	43.6	301	380	8
SMM2526215-4WREB2-H3(D)	265	84.2	3.15	1500	100	41.6	298	380	8
SMM2526217-4WREB2-H3(D)	265	94.1	2.82	1700	113.3	47.2	302	380	8
SMM2526220-4WREB2-H3(D)	265	106.6	2.48	2000	133.3	55.5	313	380	8
SMM2531215-4WREB2-H3(D)	315	99	3.18	1500	100	49.5	301	380	8
SMM2531217-4WREB2-H3(D)	315	113.2	2.78	1700	113.3	56.1	298	380	8
SMM2531220-4WREB2-H3(D)	315	132.1	2.39	2000	133.3	66	301	380	8
SMM2536215-4WREB2-H3(D)	365	112.4	3.25	1500	100	57.3	307	380	8
SMM2536217-4WREB2-H3(D)	365	131.2	2.78	1700	113.3	65	298	380	8
SMM2536220-4WREB2-H3(D)	365	143.1	2.55	2000	133.3	76.4	322	380	8
SMM2542215-4WREB2-H3(D)	422	132.7	3.18	1500	100	66.3	301	380	8
SMM2542217-4WREB2-H3(D)	422	144.7	2.92	1700	113.3	75.1	312	380	8
SMM2542220-4WREB2-H3(D)	422	176.9	2.39	2000	133.3	88.4	301	380	8
SMM2547215-4WREB2-H3(D)	470	143.3	3.28	1500	100	73.8	310	380	8
SMM2547217-4WREB2-H3(D)	470	157.6	2.98	1700	113.3	83.7	320	380	8
SMM2547220-4WREB2-H3(D)	470	197	2.39	2000	133.3	98.4	301	380	8
SMM2552215-4WREB2-H3(D)	520	157	3.31	1500	100	81.7	313	380	8
SMM2552217-4WREB2-H3(D)	520	174.4	2.98	1700	113.3	92.6	320	380	8
SMM2552220-4WREB2-H3(D)	520	214	2.43	2000	133.3	108.9	306	380	8

注：电机入油口冷却油温度≤50℃，压力0.4 - 0.6Mpa，流量≥18L/min。

SMM250系列带减速箱电机外形尺寸&性能数一览表

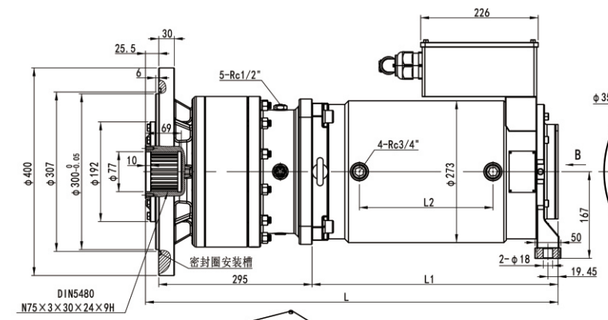

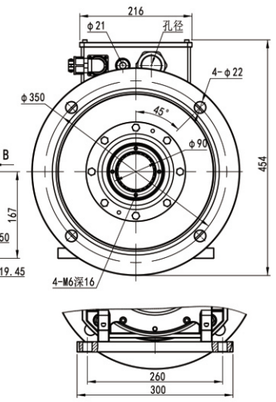

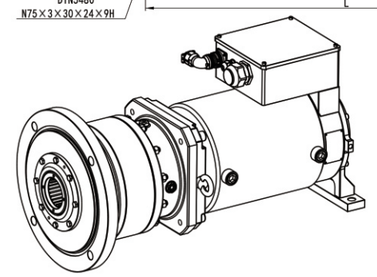

型号	SMM25143	SMM25183	SMM25233	SMM25273	SMM25323	SMM25373	SMM25413	SMM25453
L	674	714	754	794	834	874	914	954
L1	353	393	433	473	513	553	593	633
L2	137	177	217	257	297	337	377	417

型　　号	额定转矩 (Nm)	额定电流 (A)	额定转速 (rpm)	额定频率 (Hz)	额定功率 (kW)	线反电势 (V)	电压等级 (V)	极数	孔径
SMM25143017-4WREB1-Ht	1402	47.1	1500/170	100	25	320	380	8	∅43
SMM25143019-4WREB1-Ht	1402	57.1	1700/193	113.3	28.3	298	380	8	∅43
SMM25143022-4WREB1-Ht	1402	66.7	2000/227	133.3	33.3	301	380	8	∅43
SMM25183017-4WREB1-Ht	1835	65.4	1500/170	100	32.7	301	380	8	∅43
SMM25183019-4WREB1-Ht	1835	74.7	1700/193	113.3	37	298	380	8	∅43
SMM25183022-4WREB1-Ht	1835	87.2	2000/227	133.3	43.6	301	380	8	∅43
SMM25233017-4WREB1-Ht	2337	84.2	1500/170	100	41.6	298	380	8	∅43
SMM25233019-4WREB1-Ht	2337	94.1	1700/193	113.3	47.2	302	380	8	∅43
SMM25233022-4WREB1-Ht	2337	106.6	2000/227	133.3	55.5	313	380	8	∅43
SMM25273017-4WREB1-Ht	2778	99	1500/170	100	49.5	301	380	8	∅43
SMM25273019-4WREB1-Ht	2778	113.2	1700/193	113.3	56.1	298	380	8	∅43
SMM25273022-4WREB1-Ht	2778	132.1	2000/227	133.3	66	301	380	8	∅43
SMM25323017-4WREB1-Ht	3219	112.4	1500/170	100	57.3	307	380	8	∅43
SMM25323019-4WREB1-Ht	3219	131.2	1700/193	113.3	65	298	380	8	∅43
SMM25323022-4WREB1-Ht	3219	143.1	2000/227	133.3	76.4	322	380	8	∅50
SMM25373017-4WREB1-Ht	3722	132.7	1500/170	100	66.3	301	380	8	∅50
SMM25373019-4WREB1-Ht	3722	144.7	1700/193	113.3	75.1	312	380	8	∅50
SMM25373022-4WREB1-Ht	3722	176.9	2000/227	133.3	88.4	301	380	8	∅50
SMM25413017-4WREB1-Ht	4145	143.3	1500/170	100	73.8	310	380	8	∅50
SMM25413019-4WREB1-Ht	4145	157.6	1700/193	113.3	83.7	320	380	8	∅50
SMM25413022-4WREB1-Ht	4145	197	2000/227	133.3	98.4	301	380	8	∅50
SMM25453017-4WREB1-Ht	4586	157	1500/170	100	81.7	313	380	8	∅50
SMM25453019-4WREB1-Ht	4586	174.4	1700/193	113.3	92.6	320	380	8	∅50
SMM25453022-4WREB1-Ht	4586	214	2000/227	133.3	108.9	306	380	8	∅50

MODROL ELECTRIC

SMM300系列风冷立式电机外形尺寸图&性能参数一览表

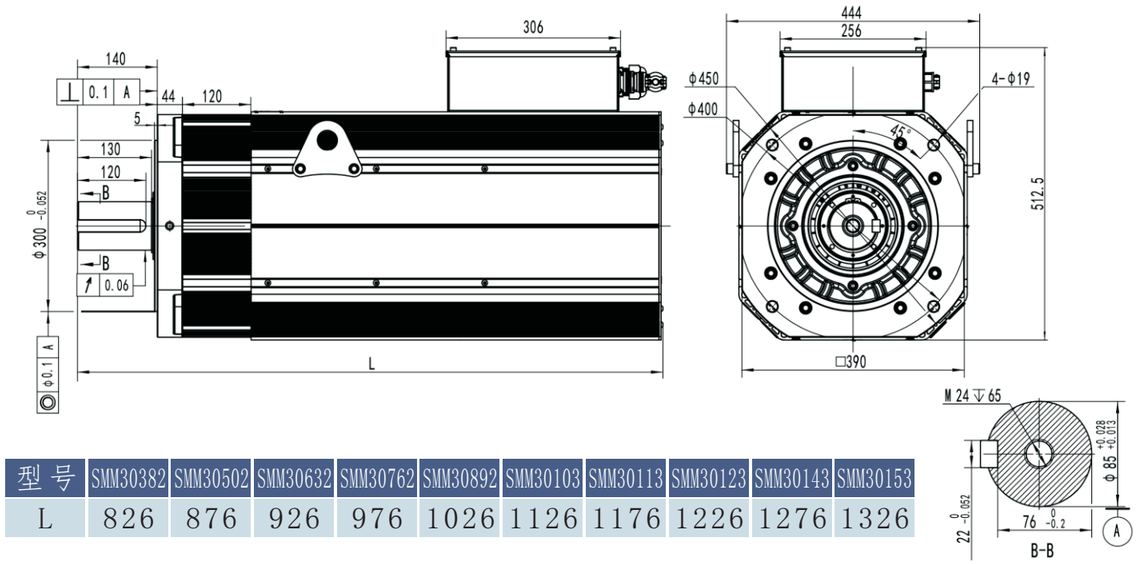

型号	SMM30382	SMM30502	SMM30632	SMM30762	SMM30892	SMM30103	SMM30113	SMM30123	SMM30143	SMM30153
L	826	876	926	976	1026	1126	1176	1226	1276	1326

型　　号	额定转矩 (Nm)	额定电流 (A)	Kt (Nm/A)	额定转速 (rpm)	额定频率 (Hz)	额定功率 (kW)	线反电势 (V)	电压等级 (V)	极数
SMM3038212-4FREB1-H3	382	90.4	4.23	1200	120	48	327	380	12
SMM3038215-4FREB1-H3	382	117	3.27	1500	150	60	316	380	12
SMM3050212-4FREB1-H3	500	122	4.1	1200	120	63	317	380	12
SMM3050215-4FREB1-H3	500	150.1	3.33	1500	150	78	322	380	12
SMM3063212-4FREB1-H3	637	153	4.16	1200	120	80	322	380	12
SMM3063215-4FREB1-H3	624	194.9	3.20	1500	150	98	310	380	12
SMM3076212-4FREB1-H3	764	198.8	3.84	1200	120	96	297	380	12
SMM3076215-4FREB1-H3	732	238.1	3.07	1500	150	115	297	380	12
SMM3089212-4FREB1-H3	890	220.6	4.03	1200	120	112	312	380	12
SMM3089215-4FREB1-H3	845	269.3	3.14	1500	150	133	303	380	12
SMM3010312-4FREB1-H3	1020	248.9	4.10	1200	120	128	317	380	12
SMM3010315-4FREB1-H3	975	317.2	3.07	1500	150	153	297	380	12
SMM3011312-4FREB1-H3	1145	283.8	4.03	1200	120	144	312	380	12
SMM3011315-4FREB1-H3	1090	315.4	3.46	1500	150	171	334	380	12
SMM3012312-4FREB1-H3	1270	330.5	3.84	1200	120	160	297	380	12
SMM3012315-4FREB1-H3	1210	377.9	3.20	1500	150	190	310	380	12
SMM3014312-4FREB1-H3	1400	331.2	4.23	1200	120	176	327	380	12
SMM3014315-4FREB1-H3	1330	377.6	3.52	1500	150	209	340	380	12
SMM3015312-4FREB1-H3	1528	397.7	3.84	1200	120	192	297	380	12
SMM3015315-4FREB1-H3	1450	435.5	3.33	1500	150	227	322	380	12

SMM300系列油冷立式电机外形尺寸图&性能参数一览表

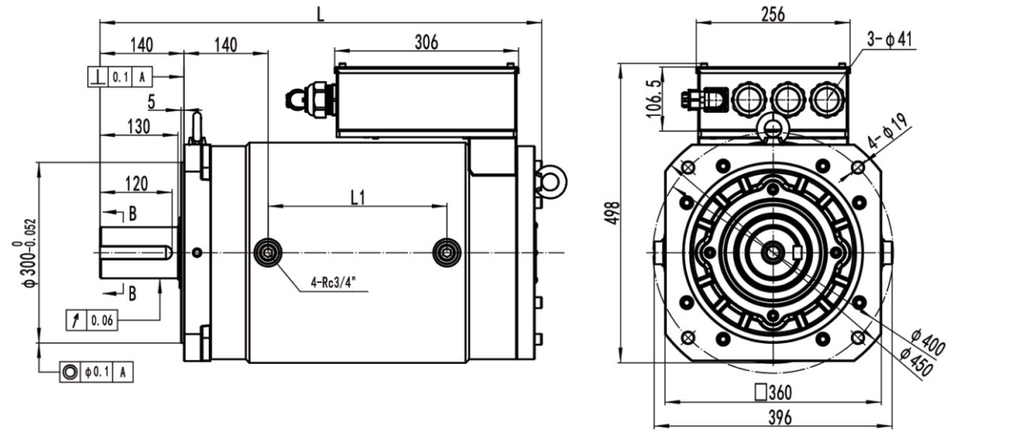

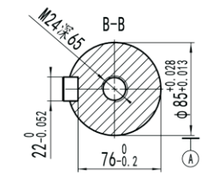

型号	SMM30452	SMM30602	SMM30752	SMM30902	SMM30103	SMM30123	SMM30133	SMM30153	SMM30163	SMM30183
L	586	636	736	786	836	886	936	986	1036	1086
L1	148	198	298	348	398	448	498	548	598	648

型　　号	额定转矩 (Nm)	额定电流 (A)	Kt (Nm/A)	额定转速 (rpm)	额定频率 (Hz)	额定功率 (kW)	线反电势 (V)	电压等级 (V)	极数
SMM3045212-4WREB1-H3	450	106.5	4.23	1200	120	56.5	327	380	12
SMM3045215-4WREB1-H3	450	137.8	3.27	1500	150	70.7	316	380	12
SMM3060212-4WREB1-H3	600	146.4	4.10	1200	120	75.4	317	380	12
SMM3060215-4WREB1-H3	600	180.2	3.33	1500	150	94.2	322	380	12
SMM3075212-4WREB1-H3	750	180.2	4.16	1200	120	94.2	322	380	12
SMM3075215-4WREB1-H3	750	234.2	3.20	1500	150	117.8	310	380	12
SMM3090212-4WREB1-H3	900	234.2	3.84	1200	120	113.1	297	380	12
SMM3090215-4WREB1-H3	900	292.8	3.07	1500	150	141.4	297	380	12
SMM3010312-4WREB1-H3	1050	260.3	4.03	1200	120	131.9	312	380	12
SMM3010315-4WREB1-H3	1050	334.6	3.14	1500	150	164.9	303	380	12
SMM3012312-4WREB1-H3	1200	292.8	4.10	1200	120	150.8	317	380	12
SMM3012315-4WREB1-H3	1200	390.4	3.07	1500	150	188.5	297	380	12
SMM3013312-4WREB1-H3	1350	334.6	4.03	1200	120	169.6	312	380	12
SMM3013315-4WREB1-H3	1350	390.6	3.46	1500	150	212	334	380	12
SMM3015312-4WREB1-H3	1500	390.3	3.84	1200	120	188.5	297	380	12
SMM3015315-4WREB1-H3	1500	468.5	3.20	1500	150	235.6	310	380	12
SMM3016312-4WREB1-H3	1650	390.5	4.23	1200	120	207.3	327	380	12
SMM3016315-4WREB1-H3	1650	468.5	3.52	1500	150	259.2	340	380	12
SMM3018312-4WREB1-H3	1800	468.5	3.84	1200	120	226.2	297	380	12
SMM3018315-4WREB1-H3	1800	540.6	3.33	1500	150	282.7	322	380	12

注：电机入油口冷却油温度≤50℃，压力0.4 - 0.6Mpa，流量≥35L/min。

SMM300系列油冷立式电机外形尺寸图&性能参数一览表

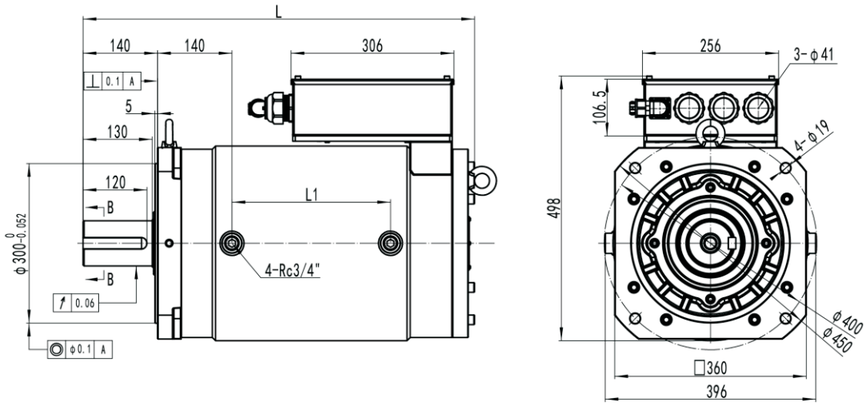

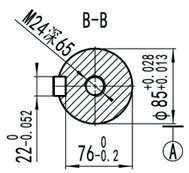

型 号	SMM30662	SMM30802	SMM30922	SMM30103	SMM30123	SMM30133	SMM30153
L	736	786	836	886	936	986	1036
L1	298	348	398	448	498	548	598

型　　号	额定转矩 (Nm)	额定电流 (A)	Kt (Nm/A)	额定转速 (rpm)	额定频率 (Hz)	额定功率 (kW)	线反电势 (V)	电压等级 (V)	极数
SMM3066217-4WREB1-H3	660	229	2.88	1700	170	117.5	316	380	12
SMM3066220-4WREB1-H3	660	257.5	2.56	2000	200	138.2	330	380	12
SMM3080217-4WREB1-H3	800	260.5	3.07	1700	170	142.4	337	380	12
SMM3080220-4WREB1-H3	800	312	2.56	2000	200	167.5	330	380	12
SMM3095217-4WREB1-H3	950	317.5	2.99	1700	170	169.1	327	380	12
SMM3092220-4WREB1-H3	920	362	2.54	2000	200	192.7	327	380	12
SMM3010317-4WREB1-H3	1100	358	3.07	1700	170	195.8	337	380	12
SMM3010320-4WREB1-H3	1050	410	2.56	2000	200	220	330	380	12
SMM3012317-4WREB1-H3	1200	416.5	2.88	1700	170	213.6	316	380	12
SMM3012320-4WREB1-H3	1180	472.5	2.50	2000	200	247	322	380	12
SMM3013317-4WREB1-H3	1350	452	2.99	1700	170	240.3	327	380	12
SMM3013320-4WREB1-H3	1300	508	2.56	2000	200	272.3	330	380	12
SMM3015317-4WREB1-H3	1500	491.5	3.05	1700	170	267	335	380	12

注：电机入油口冷却油温度≤50℃，压力0.4 - 0.6Mpa，流量≥35L/min。

SMM300系列油冷立式熔胶电机外形尺寸图&性能参数一览表

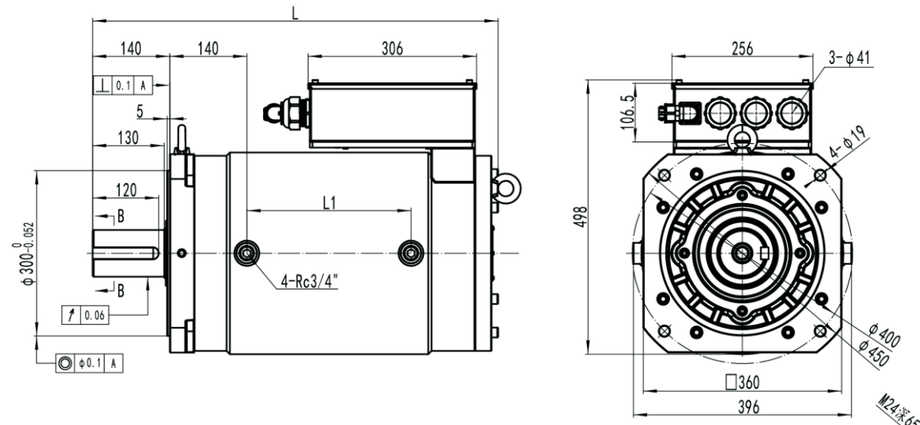

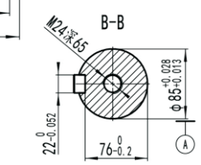

型 号	SMM30662	SMM30752	SMM30902	SMM30103	SMM30113	SMM30123	SMM30153	SMM30163	SMM30173	SMM30203	SMM30223	SMM30253	SMM30273
L	586	636	686	736	786	836	886	936	986	1036			
L1	148	198	248	298	348	398	448	498	548	598			

型　　号	额定转矩 (Nm)	额定电流 (A)	Kt (Nm/A)	额定转速 (rpm)	额定频率 (Hz)	额定功率 (kW)	线反电势 (V)	电压等级 (V)	极数
SMM3066202-4WREB1-Hr	670	43.5	15.4	250	25	17.5	264	380	12
SMM3066204-4WREB1-Hr	670	64.5	10.4	400	40	28.1	285	380	12
SMM3075202-4WREB1-Hr	750	46.2	16.2	250	25	19.6	278	380	12
SMM3075204-4WREB1-Hr	750	71.4	10.5	400	40	31.4	288	380	12
SMM3090202-4WREB1-Hr	900	55.4	16.2	250	25	23.6	278	380	12
SMM3090204-4WREB1-Hr	900	85.7	10.5	400	40	37.7	288	380	12
SMM3010302-4WREB1-Hr	1000	62.1	16.1	250	25	26.2	276	380	12
SMM3010304-4WREB1-Hr	1000	93.1	10.7	400	40	41.9	295	380	12
SMM3011302-4WREB1-Hr	1100	68.3	16.1	250	25	28.8	276	380	12
SMM3011304-4WREB1-Hr	1100	102.4	10.7	400	40	46.1	295	380	12
SMM3012302-4WREB1-Hr	1250	79.3	15.8	250	25	32.7	270	380	12
SMM3012304-4WREB1-Hr	1250	116.3	10.7	400	40	52.4	295	380	12
SMM3015302-4WREB1-Hr	1500	89.8	16.7	250	25	39.3	287	380	12
SMM3015304-4WREB1-Hr	1500	138.1	10.9	400	40	62.8	298	380	12
SMM3016302-4WREB1-Hr	1600	95.7	16.7	250	25	41.9	287	380	12
SMM3016304-4WREB1-Hr	1600	147.3	10.9	400	40	67	298	380	12
SMM3017302-4WREB1-Hr	1750	107.8	16.2	250	25	45.8	278	380	12
SMM3017304-4WREB1-Hr	1750	159.3	11	400	40	73.3	301	380	12
SMM3020302-4WREB1-Hr	2000	116.3	17.2	250	25	52.4	295	380	12
SMM3020304-4WREB1-Hr	2000	177.3	11.3	400	40	83.8	309	380	12
SMM3022302-4WREB1-Hr	2250	134.6	16.7	250	25	58.9	287	380	12
SMM3022304-4WREB1-Hr	2250	198.4	11.3	400	40	94.2	311	380	12
SMM3025302-4WREB1-Hr	2500	146.4	17.1	250	25	65.4	293	380	12
SMM3025304-4WREB1-Hr	2500	224	11.2	400	40	104.7	306	380	12
SMM3027302-4WREB1-Hr	2750	160	17.2	250	25	72	295	380	12
SMM3027304-4WREB1-Hr	2750	240	11.5	400	40	115.2	314	380	12

注：电机入油口冷却油温度≤50℃，压力0.4 - 0.6Mpa，流量≥35L/min。

SMM300系列油冷立式熔胶电机外形尺寸图&性能参数一览表

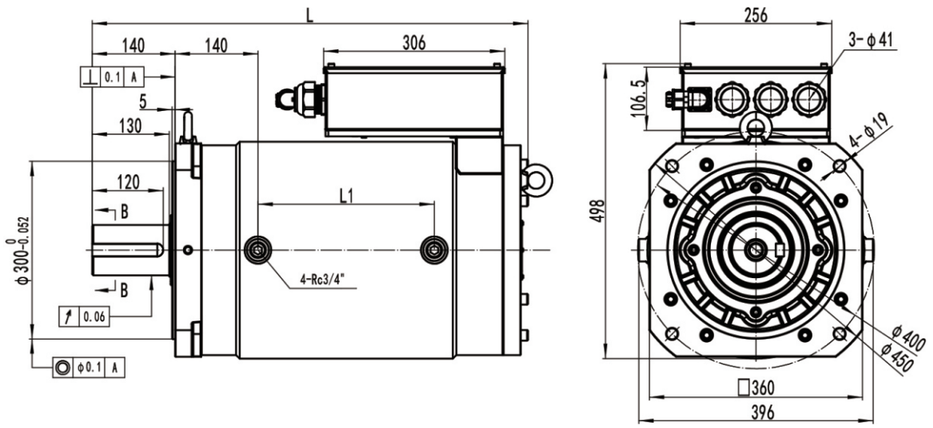

型 号	SMM30452	SMM30602	SMM30752	SMM30902	SMM30103	SMM30123	SMM30133	SMM30153	SMM30163	SMM30183
L	586	636	736	786	836	886	936	986	1036	1086
L1	148	198	298	348	398	448	498	548	598	648

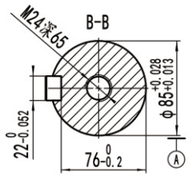

型　　号	额定转矩 (Nm)	额定电流 (A)	Kt (Nm/A)	额定转速 (rpm)	额定频率 (Hz)	额定功率 (kW)	线反电势 (V)	电压等级 (V)	极数
SMM3045212-4WREB1-Hr	450	106.5	4.23	1200	120	56.5	327	380	12
SMM3045215-4WREB1-Hr	450	137.8	3.27	1500	150	70.7	316	380	12
SMM3060212-4WREB1-Hr	600	146.4	4.10	1200	120	75.4	317	380	12
SMM3060215-4WREB1-Hr	600	180.2	3.33	1500	150	94.2	322	380	12
SMM3075212-4WREB1-Hr	750	180.2	4.16	1200	120	94.2	322	380	12
SMM3075215-4WREB1-Hr	750	234.2	3.20	1500	150	117.8	310	380	12
SMM3090212-4WREB1-Hr	900	234.2	3.84	1200	120	113.1	297	380	12
SMM3090215-4WREB1-Hr	900	292.8	3.07	1500	150	141.4	297	380	12
SMM3010312-4WREB1-Hr	1050	260.3	4.03	1200	120	131.9	312	380	12
SMM3010315-4WREB1-Hr	1050	334.6	3.14	1500	150	164.9	303	380	12
SMM3012312-4WREB1-Hr	1200	292.8	4.10	1200	120	150.8	317	380	12
SMM3012315-4WREB1-Hr	1200	390.4	3.07	1500	150	188.5	297	380	12
SMM3013312-4WREB1-Hr	1350	334.6	4.03	1200	120	169.6	312	380	12
SMM3013315-4WREB1-Hr	1350	390.6	3.46	1500	150	212	334	380	12
SMM3015312-4WREB1-Hr	1500	390.3	3.84	1200	120	188.5	297	380	12
SMM3015315-4WREB1-Hr	1500	468.5	3.20	1500	150	235.6	310	380	12
SMM3016312-4WREB1-Hr	1650	390.5	4.23	1200	120	207.3	327	380	12
SMM3016315-4WREB1-Hr	1650	468.5	3.52	1500	150	259.2	340	380	12
SMM3018312-4WREB1-Hr	1800	468.5	3.84	1200	120	226.2	297	380	12
SMM3018315-4WREB1-Hr	1800	540.6	3.33	1500	150	282.7	322	380	12

注：电机入油口冷却油温度≤50℃，压力0.4 - 0.6Mpa，流量≥35L/min。

SMM300系列油冷立式熔胶电机外形尺寸图&性能参数一览表

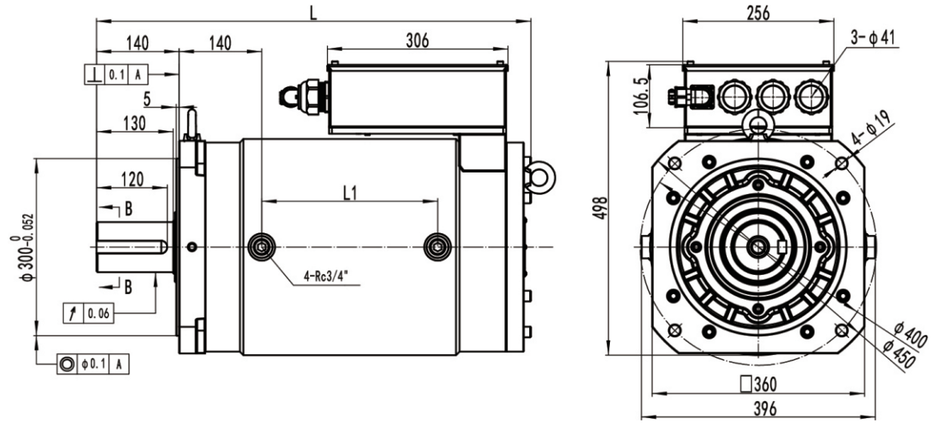

型 号	SMM30662	SMM30802	SMM30922	SMM30103	SMM30123	SMM30133	SMM30153
L	736	786	836	886	936	986	1036
L1	298	348	398	448	498	548	598

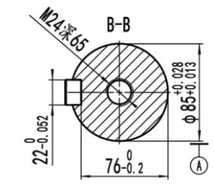

型　　号	额定转矩 (Nm)	额定电流 (A)	Kt (Nm/A)	额定转速 (rpm)	额定频率 (Hz)	额定功率 (kW)	线反电势 (V)	电压等级 (V)	极数
SMM3066217-4WREB1-Hr	660	229	2.88	1700	170	117.5	316	380	12
SMM3066220-4WREB1-Hr	660	257.5	2.56	2000	200	138.2	330	380	12
SMM3080217-4WREB1-Hr	800	260.5	3.07	1700	170	142.4	337	380	12
SMM3080220-4WREB1-Hr	800	312	2.56	2000	200	167.5	330	380	12
SMM3095217-4WREB1-Hr	950	317.5	2.99	1700	170	169.1	327	380	12
SMM3092220-4WREB1-Hr	920	362	2.54	2000	200	192.7	327	380	12
SMM3010317-4WREB1-Hr	1100	358	3.07	1700	170	195.8	337	380	12
SMM3010320-4WREB1-Hr	1050	410	2.56	2000	200	220	330	380	12
SMM3012317-4WREB1-Hr	1200	416.5	2.88	1700	170	213.6	316	380	12
SMM3012320-4WREB1-Hr	1180	472.5	2.50	2000	200	247	322	380	12
SMM3013317-4WREB1-Hr	1350	452	2.99	1700	170	240.3	327	380	12
SMM3013320-4WREB1-Hr	1300	508	2.56	2000	200	272.3	330	380	12
SMM3015317-4WREB1-Hr	1500	491.5	3.05	1700	170	267	335	380	12

注：电机入油口冷却油温度≤50℃，压力0.4 - 0.6Mpa，流量≥35L/min。

MODROL ELECTRIC

SMM300系列油冷立式外花键熔胶电机外形尺寸图&性能参数一览表

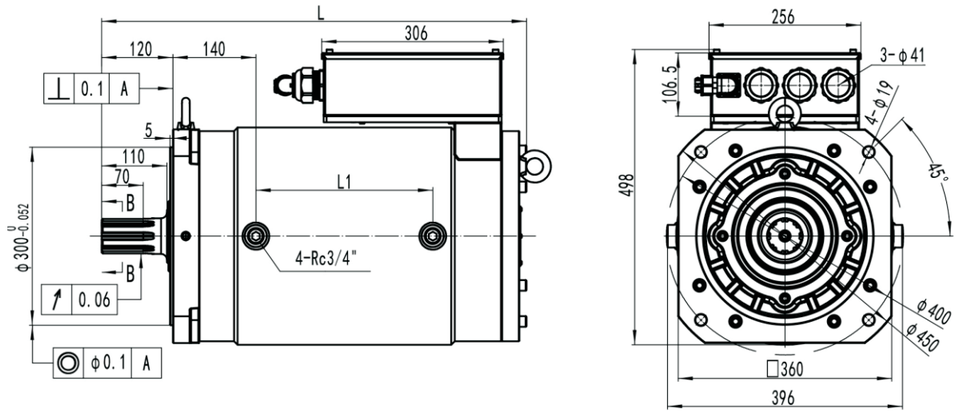

型号	SMM30662	SMM30752	SMM30902	SMM30103	SMM30113	SMM30123	SMM30153	SMM30163	SMM30173	SMM30203	SMM30223	SMM30253	SMM30273
L	566	616	666	716	766	816	866	916	966	1016			
L1	148	198	248	298	348	398	448	498	548	598			

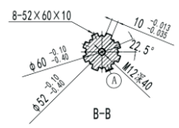

型　　号	额定转矩 (Nm)	额定电流 (A)	Kt (Nm/A)	额定转速 (rpm)	额定频率 (Hz)	额定功率 (kW)	线反电势 (V)	电压等级 (V)	极数
SMM3066202-4WREB1-Hr(H)	670	43.5	15.4	250	25	17.5	264	380	12
SMM3066204-4WREB1-Hr(H)	670	64.5	10.4	400	40	28.1	285	380	12
SMM3075202-4WREB1-Hr(H)	750	46.2	16.2	250	25	19.6	278	380	12
SMM3075204-4WREB1-Hr(H)	750	71.4	10.5	400	40	31.4	288	380	12
SMM3090202-4WREB1-Hr(H)	900	55.4	16.2	250	25	23.6	278	380	12
SMM3090204-4WREB1-Hr(H)	900	85.7	10.5	400	40	37.7	288	380	12
SMM3010302-4WREB1-Hr(H)	1000	62.1	16.1	250	25	26.2	276	380	12
SMM3010304-4WREB1-Hr(H)	1000	93.1	10.7	400	40	41.9	295	380	12
SMM3011302-4WREB1-Hr(H)	1100	68.3	16.1	250	25	28.8	276	380	12
SMM3011304-4WREB1-Hr(H)	1100	102.4	10.7	400	40	46.1	295	380	12
SMM3012302-4WREB1-Hr(H)	1250	79.3	15.8	250	25	32.7	270	380	12
SMM3012304-4WREB1-Hr(H)	1250	116.3	10.7	400	40	52.4	295	380	12
SMM3015302-4WREB1-Hr(H)	1500	89.8	16.7	250	25	39.3	287	380	12
SMM3015304-4WREB1-Hr(H)	1500	138.1	10.9	400	40	62.8	298	380	12
SMM3016302-4WREB1-Hr(H)	1600	95.7	16.7	250	25	41.9	287	380	12
SMM3016304-4WREB1-Hr(H)	1600	147.3	10.9	400	40	67	298	380	12
SMM3017302-4WREB1-Hr(H)	1750	107.8	16.2	250	25	45.8	278	380	12
SMM3017304-4WREB1-Hr(H)	1750	159.3	11	400	40	73.3	301	380	12
SMM3020302-4WREB1-Hr(H)	2000	116.3	17.2	250	25	52.4	295	380	12
SMM3020304-4WREB1-Hr(H)	2000	177.3	11.3	400	40	83.8	309	380	12
SMM3022302-4WREB1-Hr(H)	2250	134.6	16.7	250	25	58.9	287	380	12
SMM3022304-4WREB1-Hr(H)	2250	198.4	11.3	400	40	94.2	311	380	12
SMM3025302-4WREB1-Hr(H)	2500	146.4	17.1	250	25	65.4	293	380	12
SMM3025304-4WREB1-Hr(H)	2500	224	11.2	400	40	104.7	306	380	12
SMM3027302-4WREB1-Hr(H)	2750	160	17.2	250	25	72	295	380	12
SMM3027304-4WREB1-Hr(H)	2750	240	11.5	400	40	115.2	314	380	12

注：电机入油口冷却油温度≤50℃，压力0.4 - 0.6Mpa，流量≥35L/min。

SMM300系列油冷双出轴电机外形尺寸图&性能参数一览表

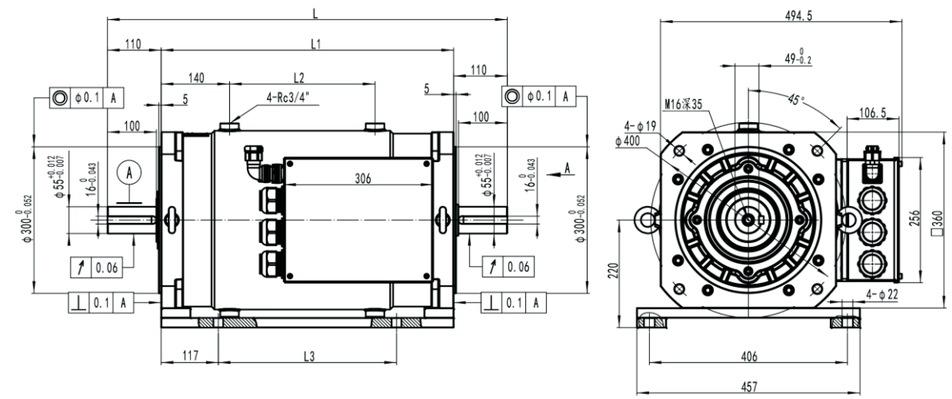

电机型号	L	L1	L2	L3	电机型号	L	L1	L2	L3
SMM30452-H3(D)	669	449	148	215	SMM30123-H3(D)	969	749	448	515
SMM30602-H3(D)	719	499	198	265	SMM30133-H3(D)	1019	799	498	565
SMM30752-H3(D)	819	599	298	365	SMM30153-H3(D)	1069	849	548	615
SMM30902-H3(D)	869	649	348	415	SMM30163-H3(D)	1119	899	598	665
SMM30103-H3(D)	919	699	398	465	SMM30183-H3(D)	1169	949	648	715

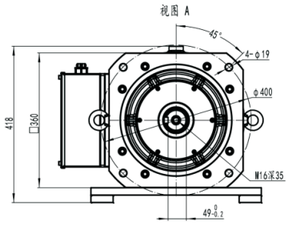

型　　号	额定转矩 (Nm)	额定电流 (A)	Kt (Nm/A)	额定转速 (rpm)	额定频率 (Hz)	额定功率 (kW)	线反电势 (V)	电压等级 (V)	极数
SMM3045212-4WREB2-H3(D)	450	106.5	4.23	1200	120	56.5	327	380	12
SMM3045215-4WREB2-H3(D)	450	137.8	3.27	1500	150	70.7	316	380	12
SMM3060212-4WREB2-H3(D)	600	146.4	4.10	1200	120	75.4	317	380	12
SMM3060215-4WREB2-H3(D)	600	180.2	3.33	1500	150	94.2	322	380	12
SMM3075212-4WREB2-H3(D)	750	180.2	4.16	1200	120	94.2	322	380	12
SMM3075215-4WREB2-H3(D)	750	234.2	3.20	1500	150	117.8	310	380	12
SMM3090212-4WREB2-H3(D)	900	234.2	3.84	1200	120	113.1	297	380	12
SMM3090215-4WREB2-H3(D)	900	292.8	3.07	1500	150	141.4	297	380	12
SMM3010312-4WREB2-H3(D)	1050	260.3	4.03	1200	120	131.9	312	380	12
SMM3010315-4WREB2-H3(D)	1050	334.6	3.14	1500	150	164.9	303	380	12
SMM3012312-4WREB2-H3(D)	1200	292.8	4.10	1200	120	150.8	317	380	12
SMM3012315-4WREB2-H3(D)	1200	390.4	3.07	1500	150	188.5	297	380	12
SMM3013312-4WREB2-H3(D)	1350	334.6	4.03	1200	120	169.6	312	380	12
SMM3013315-4WREB2-H3(D)	1350	390.6	3.46	1500	150	212	334	380	12
SMM3015312-4WREB2-H3(D)	1500	390.3	3.84	1200	120	188.5	297	380	12
SMM3015315-4WREB2-H3(D)	1500	468.5	3.20	1500	150	235.6	310	380	12
SMM3016312-4WREB2-H3(D)	1650	390.5	4.23	1200	120	207.3	327	380	12
SMM3016315-4WREB2-H3(D)	1650	468.5	3.52	1500	150	259.2	340	380	12
SMM3018312-4WREB2-H3(D)	1800	468.5	3.84	1200	120	226.2	297	380	12
SMM3018315-4WREB2-H3(D)	1800	540.6	3.33	1500	150	282.7	322	380	12

注：电机入油口冷却油温度≤50℃，压力0.4 - 0.6Mpa，流量≥35L/min。

SMM300系列带减速箱电机外形尺寸&性能数一览表(113RPM)

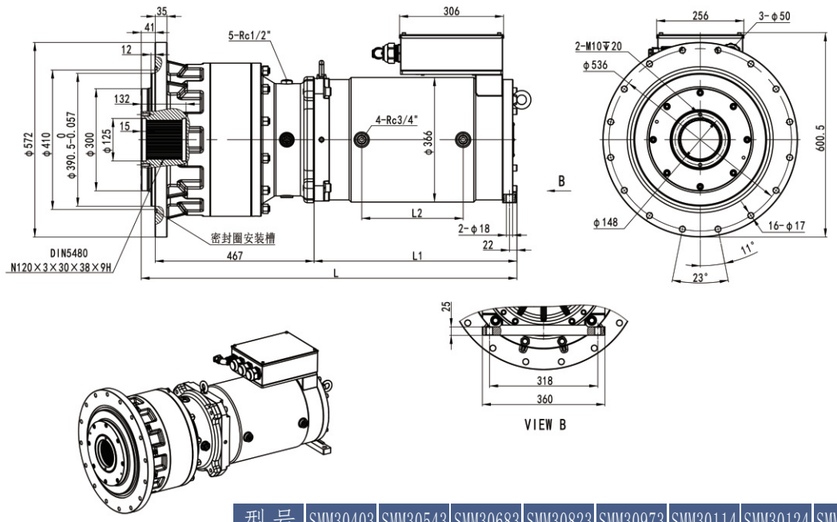

型号	SMM30403	SMM30543	SMM30683	SMM30823	SMM30973	SMM30114	SMM30124	SMM30134	SMM30154	SMM30164
L	954	1004	1104	1154	1204	1254	1304	1354	1404	1454
L1	446	496	596	646	696	746	796	846	896	946
L2	148	198	298	348	398	448	498	548	598	648

型　号	额定转矩 (Nm)	额定电流 (A)	额定转速 (rpm)	额定频率 (Hz)	额定功率 (kW)	线反电势 (V)	电压等级 (V)	极数
SMM30403011-4WREB1-Ht	4057	92.1	1000/113	100	48.2	322	380	12
SMM30543011-4WREB1-Ht	5468	121	1000/113	100	65	330	380	12
SMM30683011-4WREB1-Ht	6880	162.4	1000/113	100	81.7	310	380	12
SMM30823011-4WREB1-Ht	8291	188.2	1000/113	100	98.4	322	380	12
SMM30973011-4WREB1-Ht	9702	223	1000/113	100	115.2	318	380	12
SMM30114011-4WREB1-Ht	11025	244	1000/113	100	131	330	380	12
SMM30124011-4WREB1-Ht	12172	276.3	1000/113	100	144.5	322	380	12
SMM30134011-4WREB1-Ht	13671	302.5	1000/113	100	162.3	330	380	12
SMM30154011-4WREB1-Ht	15170	348.8	1000/113	100	180	318	380	12
SMM30164011-4WREB1-Ht	16317	380	1000/113	100	193.7	314	380	12

SMM300系列带减速箱电机外形尺寸&性能数一览表(136&170RPM)

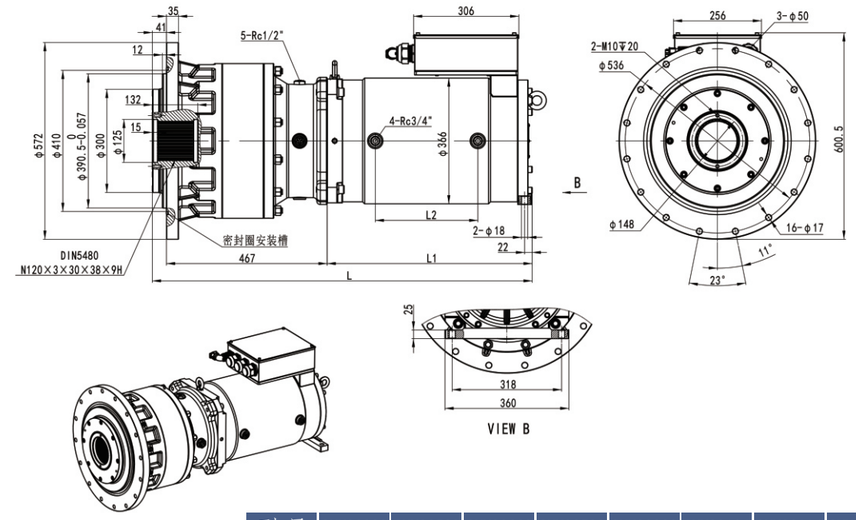

型号	SMM30393	SMM30523	SMM30663	SMM30793	SMM30923	SMM30104	SMM30114	SMM30134	SMM30154	SMM30164
L	954	1004	1104	1154	1204	1254	1304	1354	1404	1454
L1	446	496	596	646	696	746	796	846	896	946
L2	148	198	298	348	398	448	498	548	598	648

型　号	额定转矩 (Nm)	额定电流 (A)	额定转速 (rpm)	额定频率 (Hz)	额定功率 (kW)	线反电势 (V)	电压等级 (V)	极数
SMM30393013-4WREB1-Ht	3969	106.5	1200/136	120	56.5	327	380	12
SMM30393017-4WREB1-Ht	3969	137.8	1500/170	150	70.7	316	380	12
SMM30523013-4WREB1-Ht	5292	146.4	1200/136	120	75.4	317	380	12
SMM30523017-4WREB1-Ht	5292	180.2	1500/170	150	94.2	322	380	12
SMM30663013-4WREB1-Ht	6615	180.2	1200/136	120	94.2	322	380	12
SMM30663017-4WREB1-Ht	6615	234.2	1500/170	150	117.8	310	380	12
SMM30793013-4WREB1-Ht	7938	234.2	1200/136	120	113.1	297	380	12
SMM30793017-4WREB1-Ht	7938	292.8	1500/170	150	141.4	297	380	12
SMM30923013-4WREB1-Ht	9261	260.3	1200/136	120	131.9	312	380	12
SMM30923017-4WREB1-Ht	9261	334.6	1500/170	150	164.9	303	380	12
SMM30104013-4WREB1-Ht	10584	292.8	1200/136	120	150.8	317	380	12
SMM30104017-4WREB1-Ht	10584	390.4	1500/170	150	188.5	297	380	12
SMM30114013-4WREB1-Ht	11907	334.6	1200/136	120	169.6	312	380	12
SMM30114017-4WREB1-Ht	11907	390.6	1500/170	150	212	334	380	12
SMM30134013-4WREB1-Ht	13230	390.3	1200/136	120	188.5	297	380	12
SMM30134017-4WREB1-Ht	13230	468.5	1500/170	150	235.6	310	380	12
SMM30144013-4WREB1-Ht	14553	390.5	1200/136	120	207.3	327	380	12
SMM30144017-4WREB1-Ht	14553	468.5	1500/170	150	259.2	340	380	12
SMM30154013-4WREB1-Ht	15876	468.5	1200/136	120	226.2	297	380	12
SMM30154017-4WREB1-Ht	15876	540.6	1500/170	150	282.7	322	380	12

SMM300系列带减速箱电机外形尺寸&性能数一览表(193RPM)

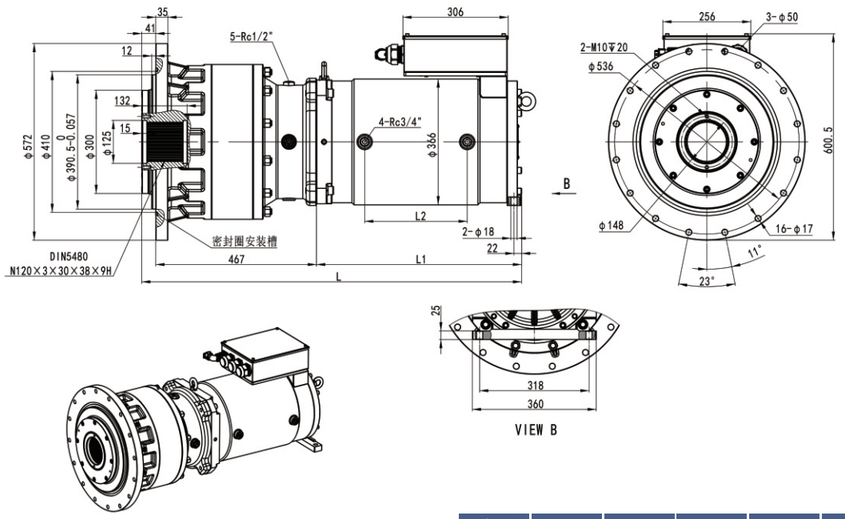

型 号	SMM30583	SMM30703	SMM30883	SMM30973	SMM30104	SMM30114	SMM30134
L	1104	1154	1204	1254	1304	1354	1404
L1	596	646	696	746	796	846	896
L2	298	348	398	448	498	548	598

型　　号	额定转矩 (Nm)	额定电流 (A)	额定转速 (rpm)	额定频率 (Hz)	额定功率 (kW)	线反电势 (V)	电压等级 (V)	极数
SMM30583019-4WREB1-Ht	5821	229	1700/193	170	117.5	316	380	12
SMM30703019-4WREB1-Ht	7056	260.5	1700/193	170	142.4	337	380	12
SMM30833019-4WREB1-Ht	8379	317.5	1700/193	170	169.1	327	380	12
SMM30973019-4WREB1-Ht	9702	358	1700/193	170	195.8	337	380	12
SMM30104019-4WREB1-Ht	10584	416.5	1700/193	170	213.6	316	380	12
SMM30114019-4WREB1-Ht	11907	452	1700/193	170	240.3	327	380	12
SMM30134019-4WREB1-Ht	13230	491.5	1700/193	170	267	335	380	12

SMM350系列带减速箱电机外形尺寸&性能数一览表

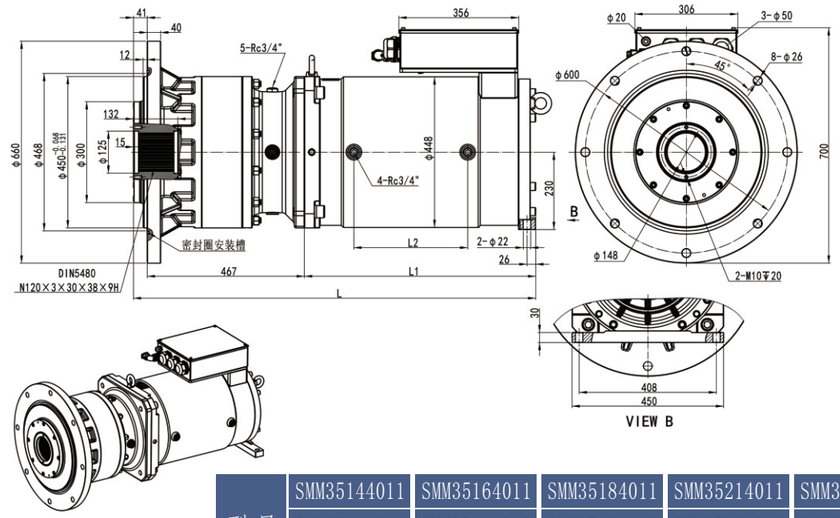

型 号	SMM35144011	SMM35164011	SMM35184011	SMM35214011	SMM35234011	SMM35254011
	SMM35144013	SMM35164013	SMM35184013	SMM35204013	SMM35214013	SMM35234013
	SMM35134017	SMM35144017	SMM35164017	SMM35184017	SMM35204017	SMM35224017
L	1245	1295	1345	1395	1445	1495
L1	737	787	837	887	937	987
L2	388	438	488	538	588	638

型　　号	额定转矩 (Nm)	额定电流 (A)	额定转速 (rpm)	额定频率 (Hz)	额定功率 (kW)	线反电势 (V)	电压等级 (V)	极数
SMM35144011-4WREB1-Ht	14640	365	1000/113	100	174	309	380	12
SMM35144013-4WREB1-Ht	14112	396	1200/136	120	201	330	380	12
SMM35134017-4WREB1-Ht	13230	495	1500/170	150	236	309	380	12
SMM35164011-4WREB1-Ht	16582	407	1000/113	100	197	314	380	12
SMM35164013-4WREB1-Ht	15876	446	1200/136	120	226	330	380	12
SMM35144017-4WREB1-Ht	14553	505	1500/170	150	259	334	380	12
SMM35184011-4WREB1-Ht	18963	473	1000/113	100	225	309	380	12
SMM35184013-4WREB1-Ht	18169	529	1200/136	120	259	318	380	12
SMM35164017-4WREB1-Ht	16758	585	1500/170	150	298	331	380	12
SMM35214011-4WREB1-Ht	21080	437	1000/113	100	250	344	380	12
SMM35204013-4WREB1-Ht	20286	563	1200/136	120	289	334	380	12
SMM35184017-4WREB1-Ht	18081	609	1500/170	150	322	344	380	12
SMM35234011-4WREB1-Ht	23108	550	1000/113	100	274	324	380	12
SMM35214013-4WREB1-Ht	21874	625	1200/136	120	312	324	380	12
SMM35204017-4WREB1-Ht	20286	725	1500/170	150	361	324	380	12
SMM35254011-4WREB1-Ht	25137	549	1000/113	100	298	353	380	12
SMM35234013-4WREB1-Ht	23108	605	1200/136	120	329	353	380	12
SMM35224017-4WREB1-Ht	22050	722	1500/170	150	393	353	380	12

MODROL ELECTRIC

SMM350系列油冷电机外形尺寸&性能数一览表1

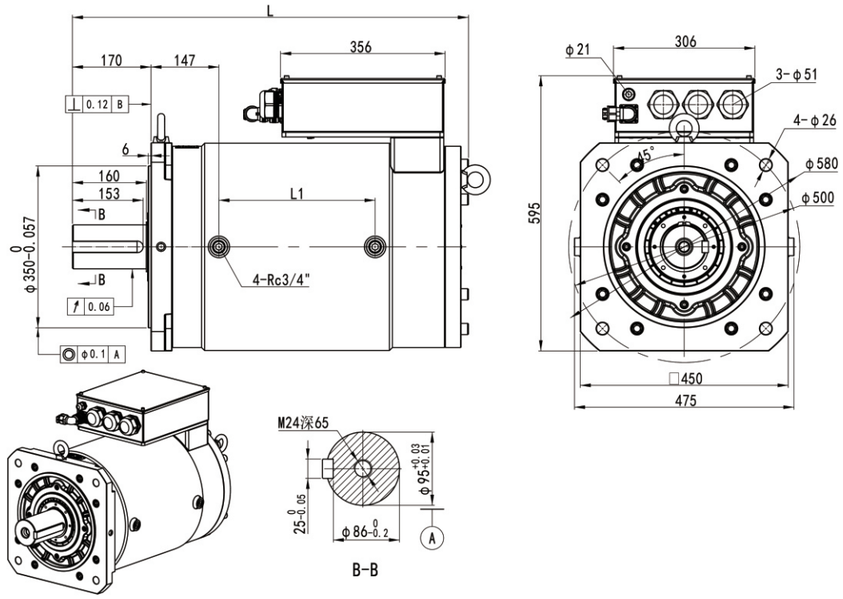

型号	SMM35183	SMM35203	SMM35233	SMM35263	SMM35283	SMM35283
L	1104	1154	1204	1254	1304	1354
L1	596	646	696	746	796	846

型　　号	额定转矩 (Nm)	额定电流 (A)	Kt (Nm/A)	额定转速 (rpm)	额定频率 (Hz)	额定功率 (kW)	线反电势 (V)	电压等级 (V)	极数
SMM3518302-4WREB1-H3	1820	104.2	17.47	250	25	47.6	301	380	12
SMM3518303-4WREB1-H3	1820	135	13.48	350	35	66.7	325	380	12
SMM3518304-4WREB1-H3	1820	165.7	10.98	400	40	76.2	302	380	12
SMM3520302-4WREB1-H3	2080	117.6	17.68	250	25	54.5	304	380	12
SMM3520303-4WREB1-H3	2080	152	13.69	350	35	76.3	330	380	12
SMM3520304-4WREB1-H3	2080	182.3	11.41	400	40	87.1	314	380	12
SMM3523302-4WREB1-H3	2340	130.2	17.97	250	25	61.3	309	380	12
SMM3523303-4WREB1-H3	2340	165.7	14.12	350	35	85.8	340	380	12
SMM3523304-4WREB1-H3	2340	202.6	11.55	400	40	98	318	380	12
SMM3526302-4WREB1-H3	2600	140.2	18.54	250	25	68.1	319	380	12
SMM3526303-4WREB1-H3	2600	182.3	14.26	350	35	95.3	344	380	12
SMM3526304-4WREB1-H3	2600	227.9	11.41	400	40	109	314	380	12
SMM3528302-4WREB1-H3	2860	151.9	18.82	250	25	74.9	324	380	12
SMM3528303-4WREB1-H3	2860	202.6	14.12	350	35	104.8	340	380	12
SMM3528304-4WREB1-H3	2860	243.1	11.77	400	40	120	324	380	12
SMM3531302-4WREB1-H3	3120	165.7	18.82	250	25	81.7	324	380	12
SMM3531303-4WREB1-H3	3120	228	13.69	350	35	114.3	330	380	12
SMM3531304-4WREB1-H3	3120	260.5	11.98	400	40	131	330	380	12

SMM350系列油冷电机外形尺寸&性能数一览表2

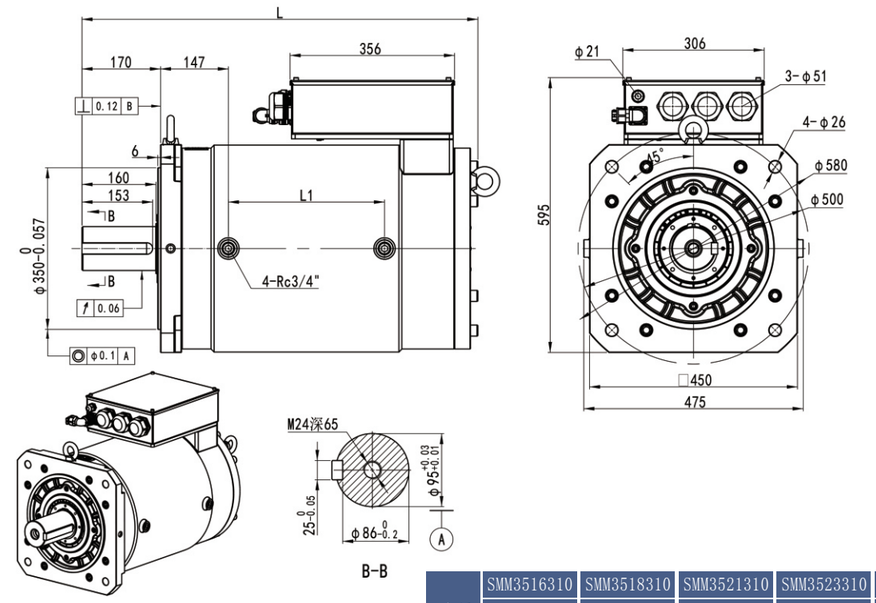

型号	SMM3516310	SMM3518310	SMM3521310	SMM3523310	SMM3526310	SMM3528310
	SMM3516312	SMM3518312	SMM3520312	SMM3523312	SMM3524312	SMM3526312
	SMM3515315	SMM3516315	SMM3519315	SMM3520315	SMM3523315	SMM3525315
L	907	957	1007	1057	1107	1157
L1	388	438	488	538	588	638

型　　号	额定转矩 (Nm)	额定电流 (A)	Kt (Nm/A)	额定转速 (rpm)	额定频率 (Hz)	额定功率 (kW)	线反电势 (V)	电压等级 (V)	极数
SMM3516310-4WREB1-H3	1660	365	4.54	1000	100	174	309	380	12
SMM3516312-4WREB1-H3	1600	396	4.04	1200	120	201	330	380	12
SMM3515315-4WREB1-H3	1500	495	3.03	1500	150	236	309	380	12
SMM3518310-4WREB1-H3	1880	407	4.62	1000	100	197	314	380	12
SMM3518312-4WREB1-H3	1800	446	4.04	1200	120	226	330	380	12
SMM3516315-4WREB1-H3	1650	505	3.27	1500	150	259	334	380	12
SMM3521310-4WREB1-H3	2150	473	4.54	1000	100	225	309	380	12
SMM3520312-4WREB1-H3	2060	529	3.89	1200	120	259	318	380	12
SMM3519315-4WREB1-H3	1900	585	3.25	1500	150	298	331	380	12
SMM3523310-4WREB1-H3	2390	473	5.05	1000	100	250	344	380	12
SMM3523312-4WREB1-H3	2300	563	4.09	1200	120	289	334	380	12
SMM3520315-4WREB1-H3	2050	609	3.37	1500	150	322	344	380	12
SMM3526310-4WREB1-H3	2620	550	4.76	1000	100	274	324	380	12
SMM3524312-4WREB1-H3	2480	625	3.97	1200	120	312	324	380	12
SMM3523315-4WREB1-H3	2300	725	3.17	1500	150	361	324	380	12
SMM3528310-4WREB1-H3	2850	549	5.19	1000	100	298	353	380	12
SMM3526312-4WREB1-H3	2620	605	4.33	1200	120	329	353	380	12
SMM3525315-4WREB1-H3	2500	722	3.46	1500	150	393	353	380	12

SMM460系列油冷立式熔胶电机外形尺寸图&性能参数一览表

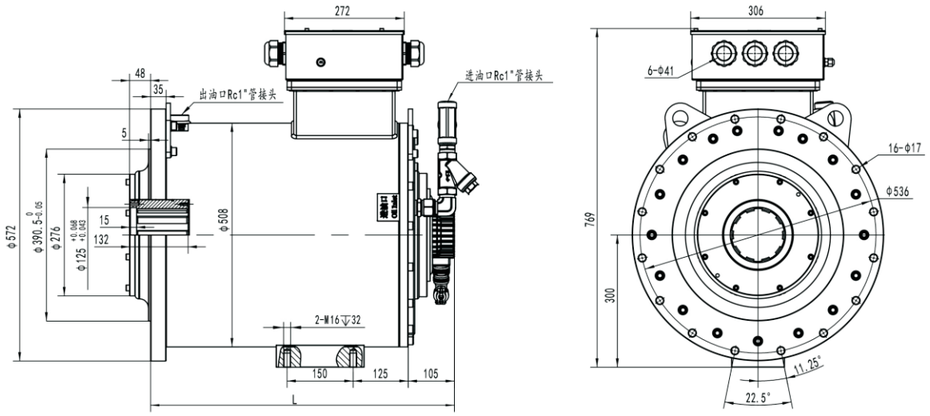

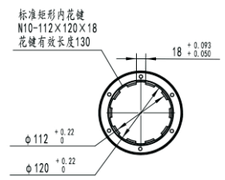

型号	SMM46333	SMM46403	SMM46453	SMM46483	SMM46523	SMM46553	SMM46603	SMM46653	SMM46683	SMM46713	SMM46753	SMM46803
L	590		690				790			890		

型　　号	额定转矩 (Nm)	额定电流 (A)	Kt (Nm/A)	额定转速 (rpm)	额定频率 (Hz)	额定功率 (kW)	线反电势 (V)	电压等级 (V)	极数
SMM4633301-4WREB1-Hr	3300	111.0	29.73	150	80	51.8	330	380	64
SMM4633302-4WREB1-Hr	3300	159.5	20.69	220	117.3	76.0	336	380	64
SMM4640301-4WREB1-Hr	4000	138.0	28.99	150	80	62.8	330	380	64
SMM4640302-4WREB1-Hr	4000	198.5	20.15	220	117.3	92.1	336	380	64
SMM4645302-4WREB1-Hr	4500	227.0	19.82	220	117.3	103.7	323	380	64
SMM4648301-4WREB1-Hr	4800	163.0	29.45	150	80	75.4	330	380	64
SMM4652302-4WREB1-Hr	5200	268.0	19.40	220	117.3	119.8	323	380	64
SMM4655301-4WREB1-Hr	5500	190.5	28.87	150	80	86.4	330	380	64
SMM4660301-4WREB1-Hr	6000	200.0	30.00	150	80	94.2	336	380	64
SMM4660302-4WREB1-Hr	6000	314.0	19.11	220	117.3	138.2	314	380	64
SMM4665302-4WREB1-Hr	6500	344.5	18.87	220	117.3	149.7	314	380	64
SMM4668301-4WREB1-Hr	6800	232.0	29.31	150	80	106.8	336	380	64
SMM4671302-4WREB1-Hr	7100	361.0	19.67	220	117.3	163.6	323	380	64
SMM4675301-4WREB1-Hr	7500	256.0	29.30	150	80	117.8	330	380	64
SMM4680301-4WREB1-Hr	8000	276.0	28.99	150	80	125.7	330	380	64
SMM4680302-4WREB1-Hr	8000	414.0	19.32	220	117.3	184.3	323	380	64

注：电机入油口冷却油温度≤40℃，压力0.4 - 0.6Mpa，流量≥32L/min。

特别提示：压力超过0.6Mpa会损坏电机密封引起漏油。

SMM460系列油冷立式熔胶电机外形尺寸图&性能参数一览表

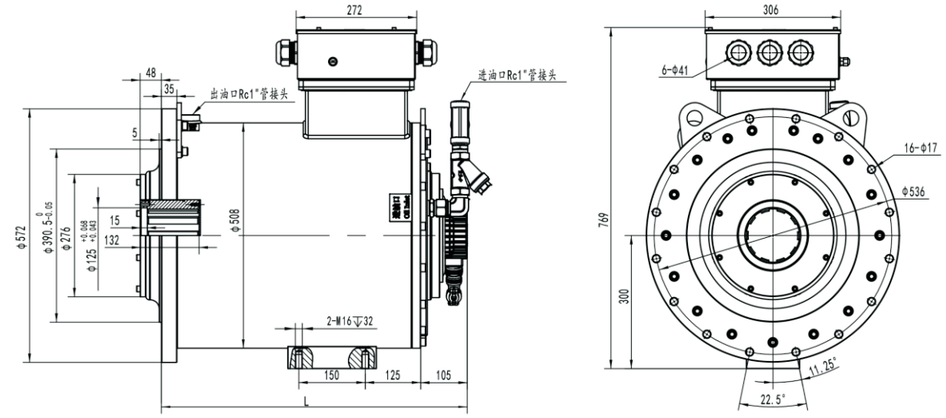

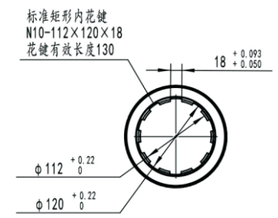

型号	SMM46383	SMM46453	SMM46513	SMM46583	SMM46643	SMM46713	SMM46773
L	590	690	790	890			

型　　号	额定转矩 (Nm)	额定电流 (A)	Kt (Nm/A)	额定转速 (rpm)	额定频率 (Hz)	额定功率 (kW)	线反电势 (V)	电压等级 (V)	极数
SMM4638303-4WREB1-Hr	3800	260.0	14.62	300	160	119.4	330	380	64
SMM4645303-4WREB1-Hr	4500	314.5	14.32	300	160	141.4	318	380	64
SMM4651303-4WREB1-Hr	5100	362.5	14.07	300	160	157.5	318	380	64
SMM4658303-4WREB1-Hr	5800	384.5	15.08	300	160	182.2	336	380	64
SMM4664303-4WREB1-Hr	6400	431.0	14.87	300	160	201.0	336	380	64
SMM4671303-4WREB1-Hr	7100	481.0	14.77	300	160	223.0	330	380	64
SMM4677303-4WREB1-Hr	7700	528.0	14.60	300	160	241.9	330	380	64

注：电机入油口冷却油温度≤40℃，压力0.4 - 0.6Mpa，流量≥32L/min。

特别提示：压力超过0.6Mpa会损坏电机密封引起漏油。

注：此款电机需配减速箱出货；

公称速比：i=6(实际速比6.2)；

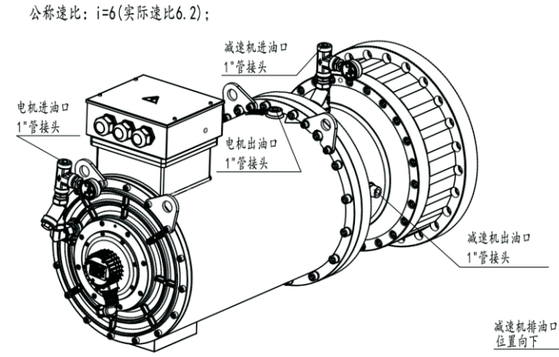

公称速比：i=7(实际速比7.125)；

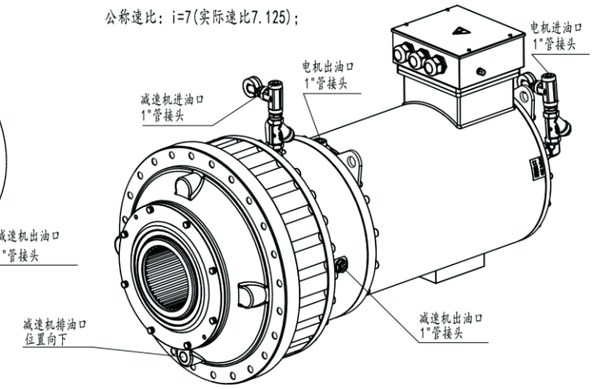

SMM460系列带减速箱电机外形尺寸&性能数一览表

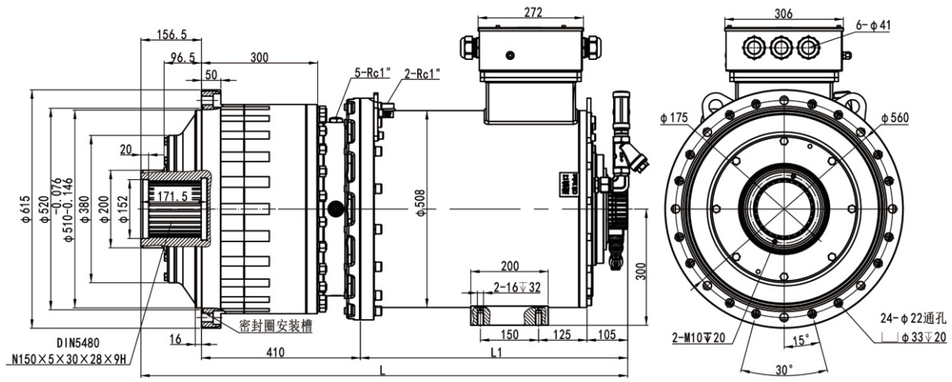

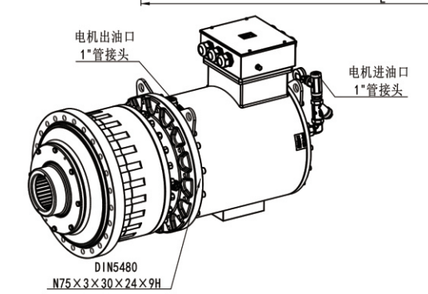

型号	SMM46214	SMM46274	SMM46354	SMM46434
L	1156.5	1256.5	1356.5	1456.5
L1	590	690	790	890

型　　号	额定转矩 (Nm)	额定电流 (A)	额定转速 (rpm)	额定频率 (Hz)	额定功率 (kW)	线反电势 (V)	电压等级 (V)	极数
SMM46214005-4WREB1-Ht	21700	239	300/48	160	110	330	380	64
SMM46274005-4WREB1-Ht	27900	314.5	300/48	160	141.4	318	380	64
SMM46354005-4WREB1-Ht	35960	384.5	300/48	160	182.2	336	380	64
SMM46434005-4WREB1-Ht	43400	474	300/48	160	220	330	380	64

SMM660系列油冷立式熔胶电机外形尺寸&性能数一览表

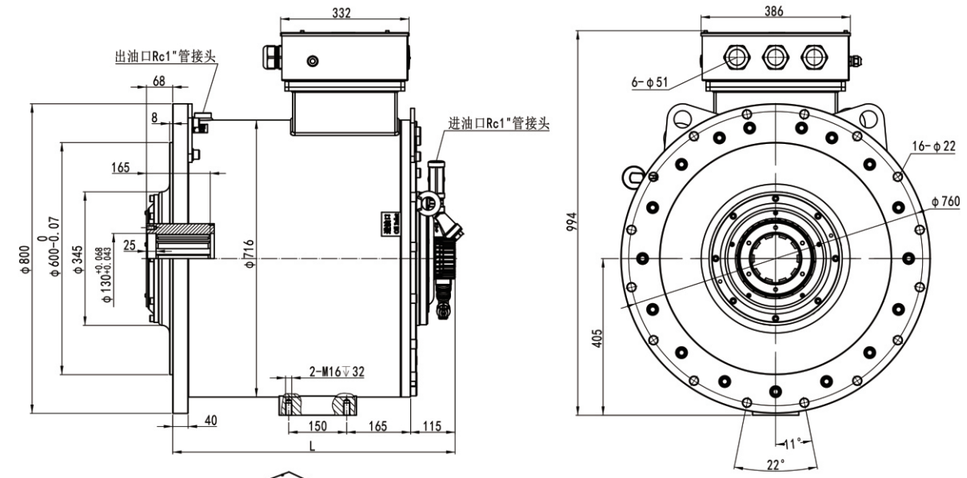

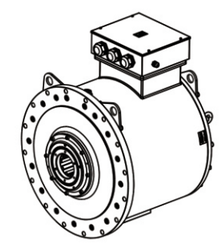

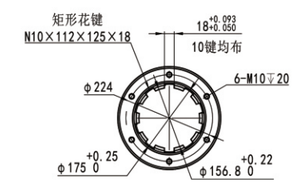

型　　号	额定转矩 (Nm)	额定电流 (A)	额定转速 (rpm)	额定频率 (Hz)	额定功率 (kW)	线反电势 (V)	电压等级 (V)	极数	L
SMM6687301-4WREB1-Hr	8700	273	150	80	137	333	380	64	680
SMM6684302-4WREB1-Hr	8400	395	220	117.3	194	325	380	64	
SMM6680303-4WREB1-Hr	8000	476	300	160	251	349	380	64	
SMM6610401-4WREB1-Hr	10000	320	150	80	157	326	380	64	730
SMM6696302-4WREB1-Hr	9650	428	220	117.3	222	345	380	64	
SMM6693303-4WREB1-Hr	9300	592	300	160	292	326	380	64	
SMM6611401-4WREB1-Hr	11250	339	150	80	177	346	380	64	780
SMM6611402-4WREB1-Hr	11100	517	220	117.3	256	329	380	64	
SMM6610403-4WREB1-Hr	10500	668	300	160	330	326	380	64	
SMM6612401-4WREB1-Hr	12500	384	150	80	196	340	380	64	830
SMM6612402-4WREB1-Hr	12300	567	220	117.3	283	332	380	64	
SMM6611403-4WREB1-Hr	11600	725	300	160	364	332	380	64	
SMM6613401-4WREB1-Hr	13900	416	150	80	218	349	380	64	880
SMM6613402-4WREB1-Hr	13500	629	220	117.3	312	329	380	64	
SMM6612403-4WREB1-Hr	12800	762	300	160	402	349	380	64	
SMM6615401-4WREB1-Hr	15000	480	150	80	236	326	380	64	930
SMM6614402-4WREB1-Hr	14700	652	220	117.3	339	345	380	64	
SMM6614403-4WREB1-Hr	14000	844	300	160	440	344	380	64	

运行与维护

1、电机使用的环境温度为-15～40℃，海拔不超过1000米。防尘、防水要求必须与电机外壳防护等级一致。

2、环境条件：工作环境气压： 86～106kpa，储存环境温度： -40～50℃，储存环境空气相对湿度： ≤93% ， 工作环境温度： -15～40℃， 工作环境空气相对湿度： 40～80%（不凝露）。

3、 电机不得用于含有易燃性气体、化学腐蚀气体或其他有害气体的环境中。

4、电机表面应定期清理，经常保持清洁，保证进风口、出风口及风道不被堵塞。

5、保持电机内部的清洁，不允许有水滴、油污及杂物落入电机内部。

6、电机在运行中若发现异常，如异常声音、过热、焦味，应立即停机检查，待故障排除后方可使用。

7、为保证电机的正常运行，应根据实际情况对电机进行定期检查。

8、电机在仓库中搁置不用时，应妥善包装、存放，并保持通风干燥，以免电机受潮、锈蚀。

9、日常维护换油

为了保证减速机能够保持最高工作效率 ， 请按照下表进行定期维护 。 良好的维护工作可以确保减速机保持最佳性能，延长使用寿命和符合安全法规：

时 间	零 件	检 查 内 容	解 决 方 案
200小时	初始润滑油	更换	更换新润滑油
	减速机外壳	检查表面温度是否超过70-75°C	停机并与蒙德公司联系
	外部紧固件	检查拧紧力矩	拧紧至规定力矩
1000小时	外部紧固件	检查油位观察是否有漏油	根据需要维护维修或更换操作
2500小时	润滑油	更换	更换新润滑油
5000小时	所有密封件	仔细检查密封件是否磨损或老化	如有老化、磨损，更换

关于SMM电机液冷使用要求

一、SMM18、SMM25、SMM30液冷电机：

1.冷却介质：液压油或去离子水，如果选择水冷，则必须采用去离子水，防止冷却管路结垢堵塞。

2.在低温环境下若电机长时间停机，必须及时排空冷却水以防止冰冻造成电机外壳损坏。

3.冷却液入口压力及流量要求：

SMM18:电机入油口冷却油温度≤50℃，压力0.4 - 0.6Mpa，流量≥15L/min。

SMM25:电机入油口冷却油温度≤50℃，压力0.4 - 0.6Mpa，流量≥18L/min。

SMM30:电机入油口冷却油温度≤50℃，压力0.4 - 0.6Mpa，流量≥35L/min。

二、SMM46内油冷电机：

1.冷却介质：液压油（绝对禁止使用水冷却）。

2.电机入油口必须安装Y型过滤器，滤网要求40目，过滤器应定期清理，使用时注意保持出油口排油畅通。

3.电机入油口冷却油温度≤40℃，压力0.4 - 0.6Mpa，流量≥32L/min。特别提示：压力超过0.6Mpa会损坏电机密封引起漏油。

免责情况

在以下情况下，所发生的产品故障，公司不负责免费维修和赔偿：

1、电机在没有接KTY 或 PTC 等保护措施时，而导致的电机漆包线烧损、电机扭矩下降等现象，公司不承担相应的责任。

2、产品在野蛮装配下导致的产品故障，公司不承担相应的责任，如严重地敲击电机转轴、法兰等。

3、在任何未得到授权的情况下擅自拆开电机的，则该电机的所有故障，公司不承担任何责任。